Выпуск до 10.2005г.

ТОНАР
МАШИНОСТРОИТЕЛЬНЫЙ ЗАВОД
Тел.: (4964) 16-32-88; (4964) 16-32-49 доб. 119
Факс: (4964) 16-32-49 доб. 113
Моб.: (903) 683-29-19
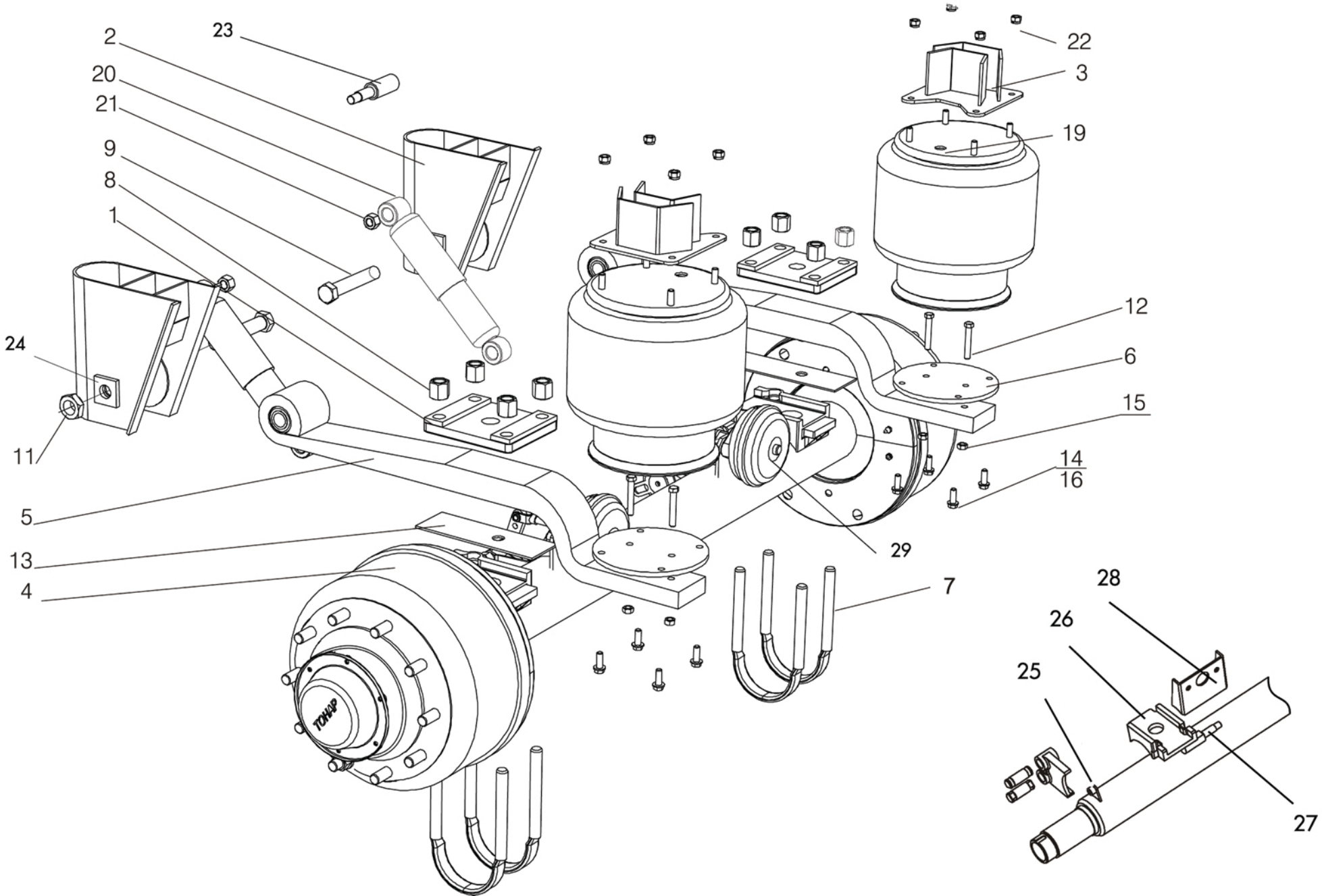
ОСЬ С РЕССОРАМИ (балка оси 127мм)