КАТАЛОГ ЗАПАСНЫХ ЧАСТЕЙ

2-х ОСНАЯ БАЛАНСИРНАЯ ПОДВЕСКА НА УПРУГИХ ЭЛЕМЕНТАХ (50Т)

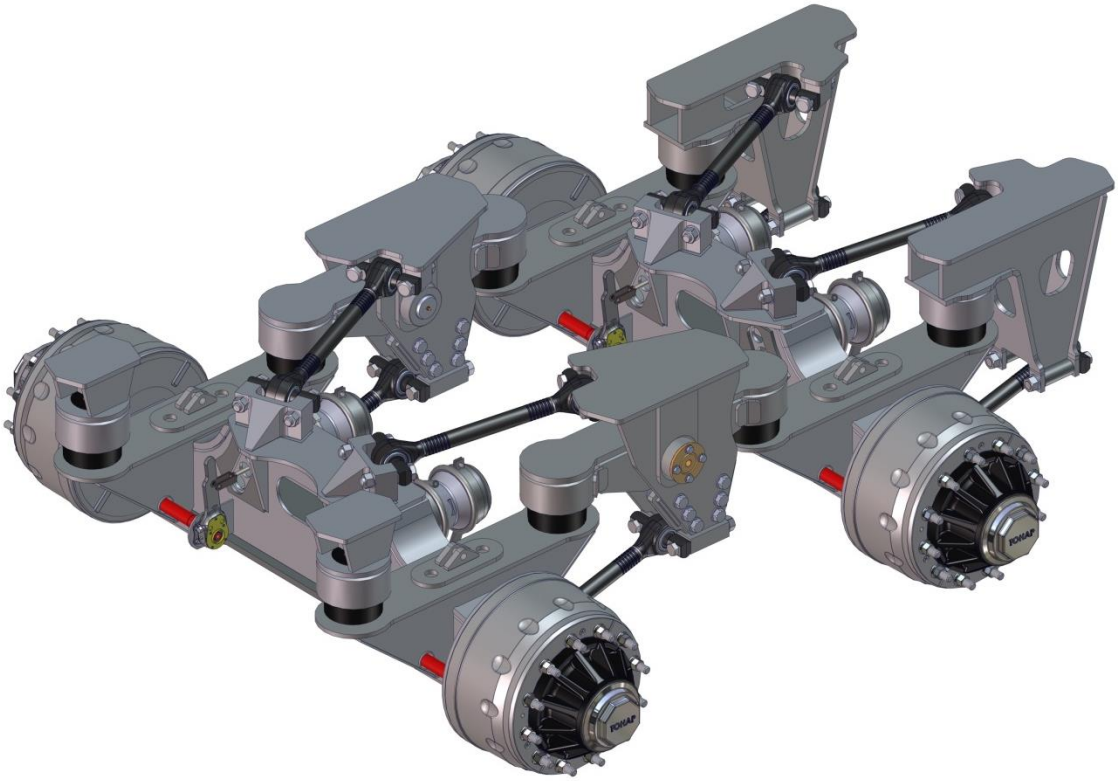

ООО МЗ «ТОНАР»
2018 г.

Оглавление

ОБЩИЙ ВИД. 3
ПОДВЕСКА В СБОРЕ. 4
КРОНШТЕЙН С БАЛАНСИРОМ В СБОРЕ. 5
ОСЬ В СБОРЕ. 6
ОСЬ В СБОРЕ (установка разжимного кулака). 7

ОБЩИЙ ВИД.

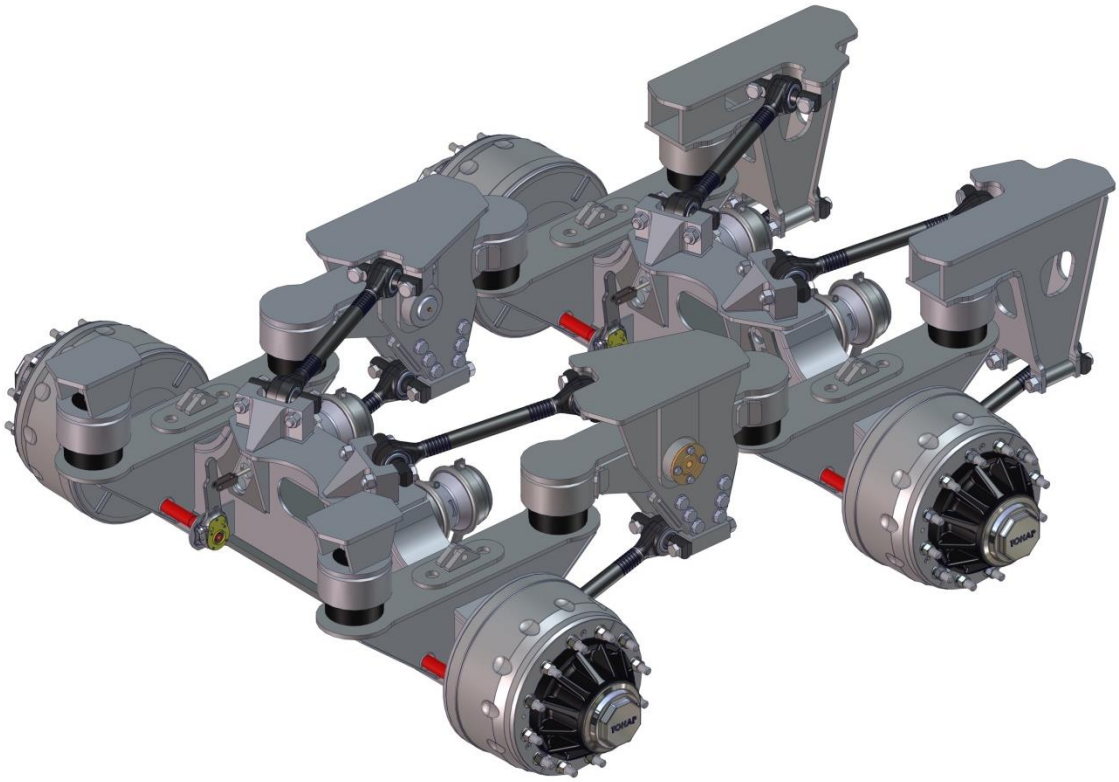

Конструкция подвески постоянно совершенствуется, поэтому некоторые конструктивные изменения могут быть не отражены в настоящем издании.

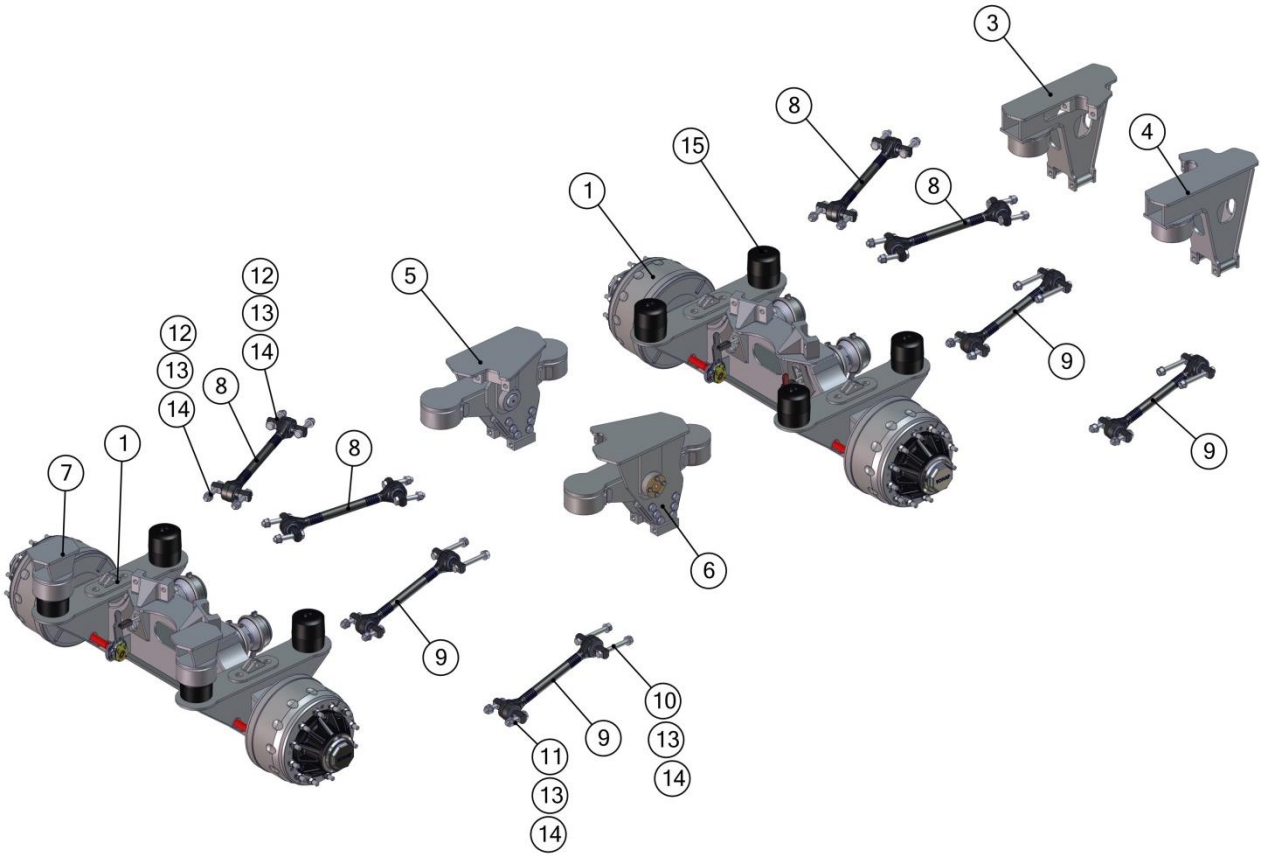

ПОДВЕСКА В СБОРЕ.

Поз.	Обозначение	Наименование	Кол-во
1	25521-2410010	Ось с балками крепления упругих элементов 25т	2
3	2552-29122440	Кронштейн передний левый	1
4	2552-29122440-01	Кронштейн передний правый	1
5	2552-2912450	Кронштейн балансира левый	1
6	2552-2912450-01	Кронштейн балансира правый	1
7	2552-2912480	Кронштейн задний	2
8	2247120066	Штанга реактивная	4
9	2247120065	Штанга реактивная	4
10	2552-2919031-20	Болт М24х2 L=230 мм	8
11	2552-2919031	Болт М24х2 L=120 мм	8
12	2552-2919031-10	Болт М24х2 L=150 мм	16
13	4525-2919032-20	Гайка М27х2	32
14	1283000123	Шайба 27	32
15	2220000099	Упругий элемент	8

КРОНШТЕЙН С БАЛАНСИРОМ В СБОРЕ.

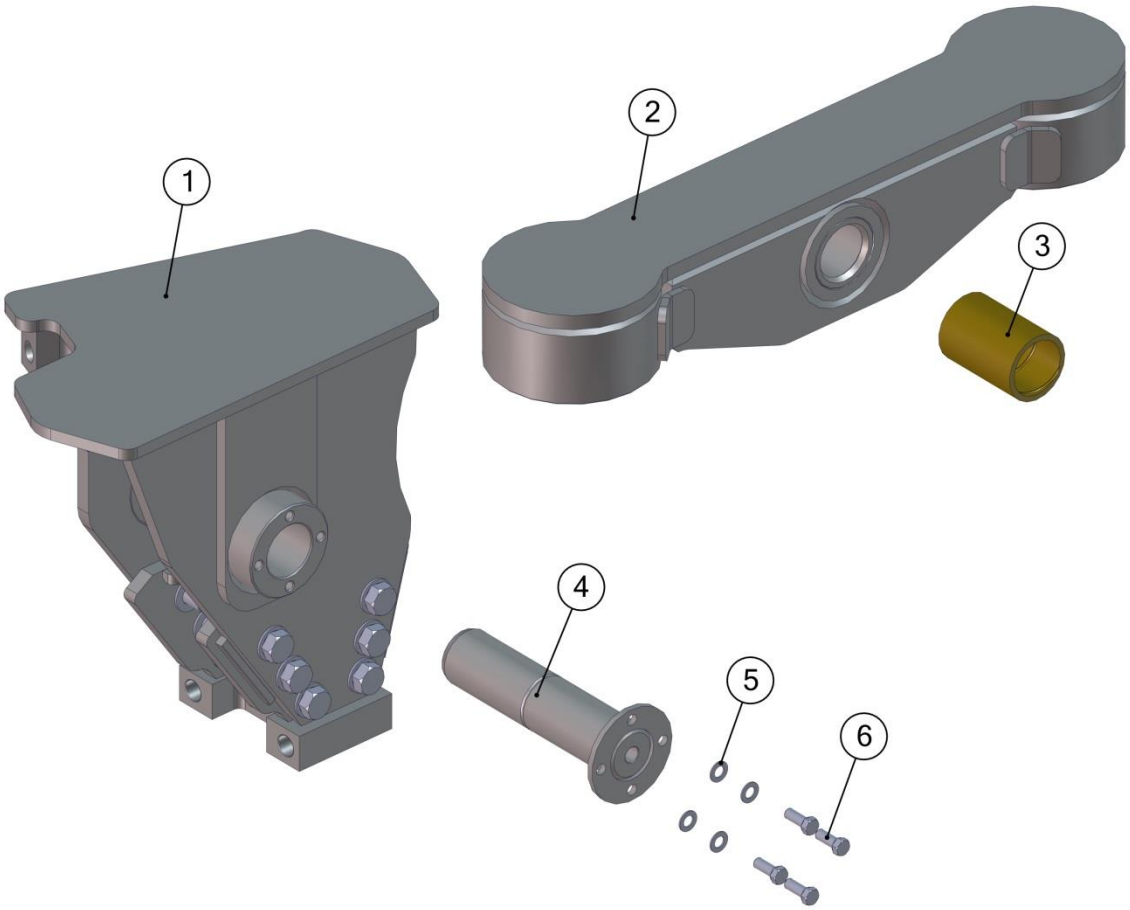

Поз.	Обозначение	Наименование	Кол-во
1	2552-2912440 / 440-01	Кронштейн передний левый / правый	1 / 1
2	2552-2912460-10	Балансир	2
3	2552-2912465	Втулка балансира	2
4	2552-2912161	Ось балансира	2
5	1286010014	Шайба 14	8
6	1040002810	Болт М24х80	8

- указано количество деталей на 1 балансир.

ОСЬ В СБОРЕ.

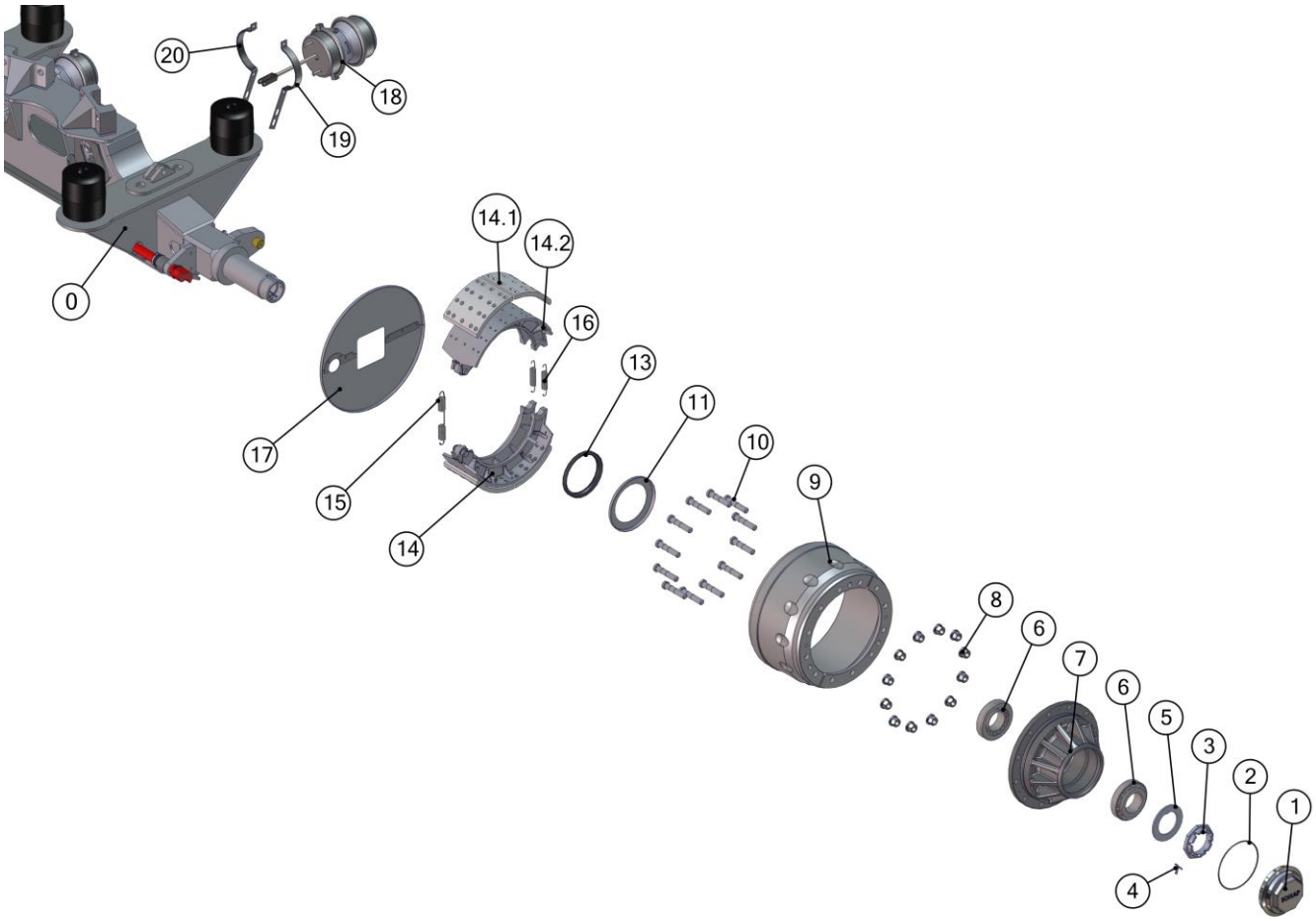

Поз.	Обозначение	Наименование	Кол-во
0	2552-2410020	Балка оси	1
1	4600002432	Крышка ступицы	2
2	4591254314	Кольцо уплотнительное	2
3	4599122218	Гайка подшипников	2
4	1287008140	Шплинт 8х140	2
5	9042-3104077	Шайба упорная	2
6	4591257522	Подшипник роликовый 7520А	4
7	5301310418	Ступица	2
8	4599122217	Гайка колёсная М24х1,5	24
9	4598700480	Барабан тормозной	2
10	5042С-3104050	Болт колёсный	24
11	20883-3104027	Шайба защитная	2
13	4591122311	Манжета 170х200	2
14	5042С-3501090	Колодка тормозная	4
14.1		Накладка тормозная	8
14.2		Колодка тормозная	4
15	4598700540	Пружина колодок стяжная	2
16	4598700547	Пружина нижняя	4
17	5042С-3502151	Щит грязезащитный	2
18	5512300091	Камера тормозная Т30/30	2
19	9042-3502170-20	Хомут с уплотнителем	2
20	9042-3502170-21	Хомут с уплотнителем	2

ОСЬ В СБОРЕ (установка разжимного кулака).

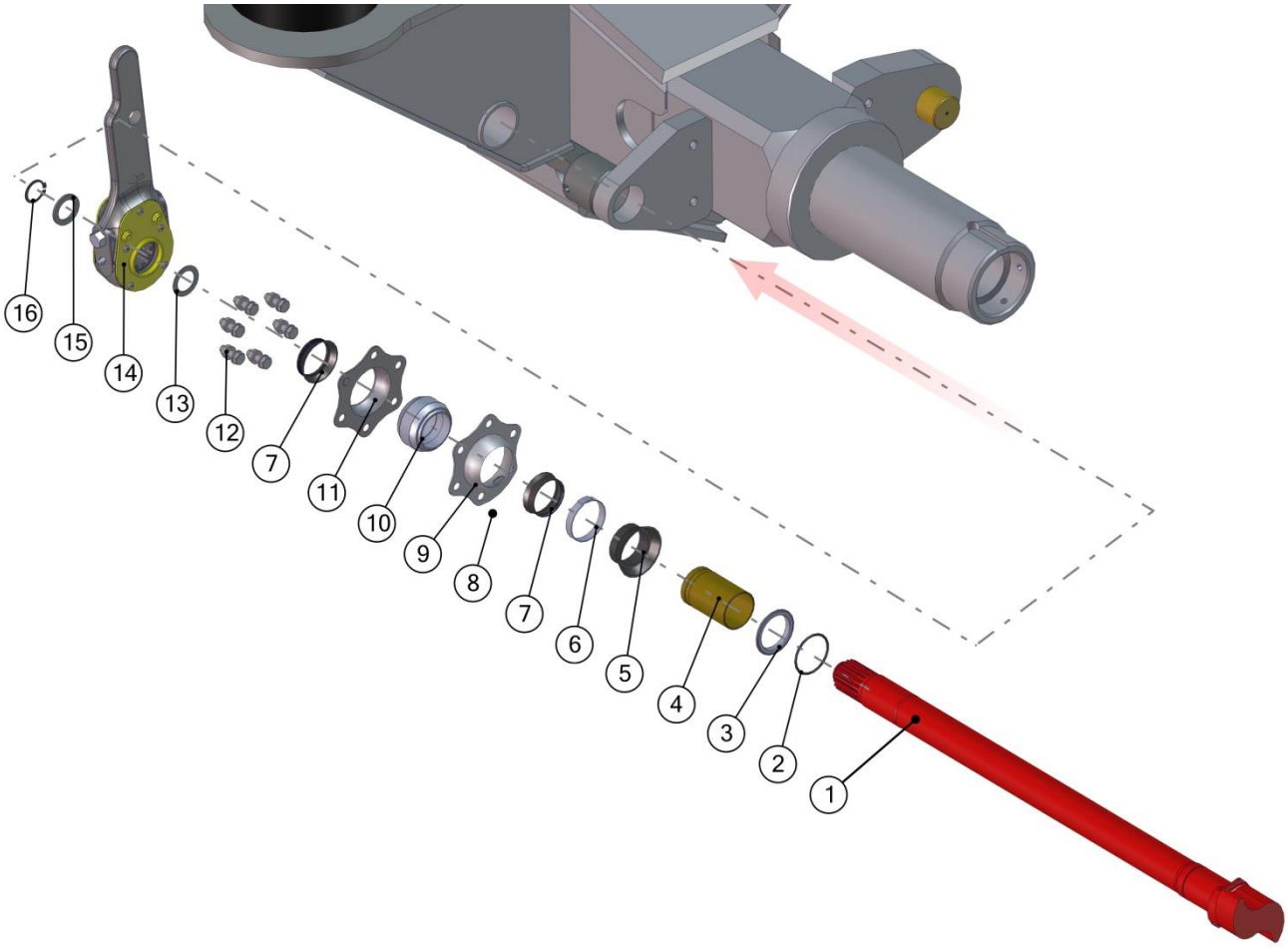

Поз.	Обозначение	Наименование	Кол-во
1	4598700513	Кулак разжимной левый	1
	4598700515	Кулак разжимной правый	1
2	2200080072	Кольцо стопорное	2
3	2200080073	Кольцо упорное	2
4	4591251253	Втулка	2
5	2200080054	Чехол	2
6	2200080070	Хомут	2
7	4591122331	Манжета	4
8	2640200000	Маслёнка	2
9	2332909003	Крышка	2
10	4591251254	Подшипник	2
11	2332909004	Крышка	2
12	1282000820	Болт М8х25	8
	1280362908	Гайка М8 самостопор.	8
	1286010008	Шайба 8	8
13	4600002406	Сальник	2
14	1284000341	Регулятор тормоза	2
15	2200080176	Кольцо уплотнительное	2
16	4599188116	Кольцо пружинное	2

ДЛЯ ЗАМЕТОК

ДЛЯ ЗАМЕТОК

Адрес завода:
142635, Московская область, Орехово-Зуевский район,
д. Губино, ул. 1-я Ленинская, 76а
Тел./Факс: (496) 414-85-01

Адрес Управления Сбыта:
142631, Московская обл., Орехово-Зуевский район,
д. Ожерелки, д. 2А, 83-й километр шоссе Москва – Нижний Новгород
Тел./Факс: (496) 416-32-49
Зап. части: (496) 416-32-88
E-mail: trade@tonar.net
Сайт: www.tonar.info