КАТАЛОГ ЗАПАСНЫХ ЧАСТЕЙ

ТОНАР
МАШИНОСТРОИТЕЛЬНЫЙ ЗАВОД

Почтовый адрес:
142635, д. Губино, Орехово-Зуевский район,
Московской обл., ул. 1-я Ленинская 76 “а”

Страница в интернете: www.tonar.info
E-Mail:
shop@tonar.info - Отдел запасных частей
garant@tonar.info - Отдел послепродажного обслуживания

МОДЕЛЬ ПТ4-0000030

Содержание:

	Наименование	Стр.
	Прицеп модели ПТ4-0000030	
1	Общий вид	3
2	Приводной вал	5
3	Натяжной вал	6
4	Сцепная петля	7
5	Цепь в сборе	8
6	Комплект ремней	9
7	Ось с тормозами	10
8	Барабан со ступицей	12
9	Колодка с накладками	13
10	Колесо в сборе	14
11	Схема принципиальная	15
12	Схема гидравлическая ПТ4	17
13	Вертикальный транспортёр	19
14	Балка натяжных звёздочек	21
15	Вал приводной	22
16	Полотно транспортерное	23
17	Схема гидравлическая ВТ1	24

Общий вид прицепа модели ПТ4-0000030

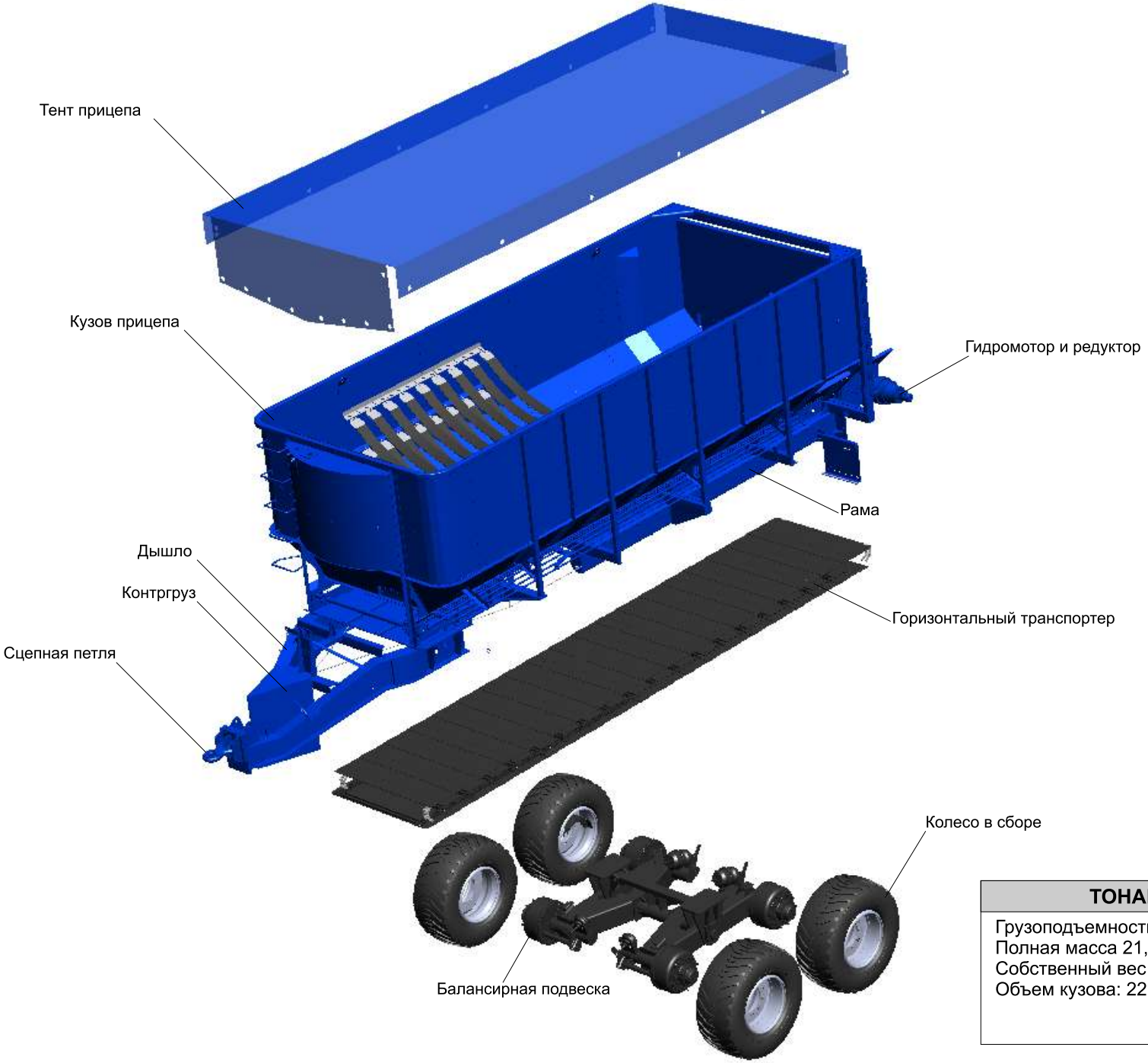

ТОНАР ПТ4-0000030
Грузоподъемность 15,7 т. Полная масса 21,0 т. Собственный вес 5,3 т. Объем кузова: 22 м.куб.

Общий вид прицепа модели ПТ4-0000030

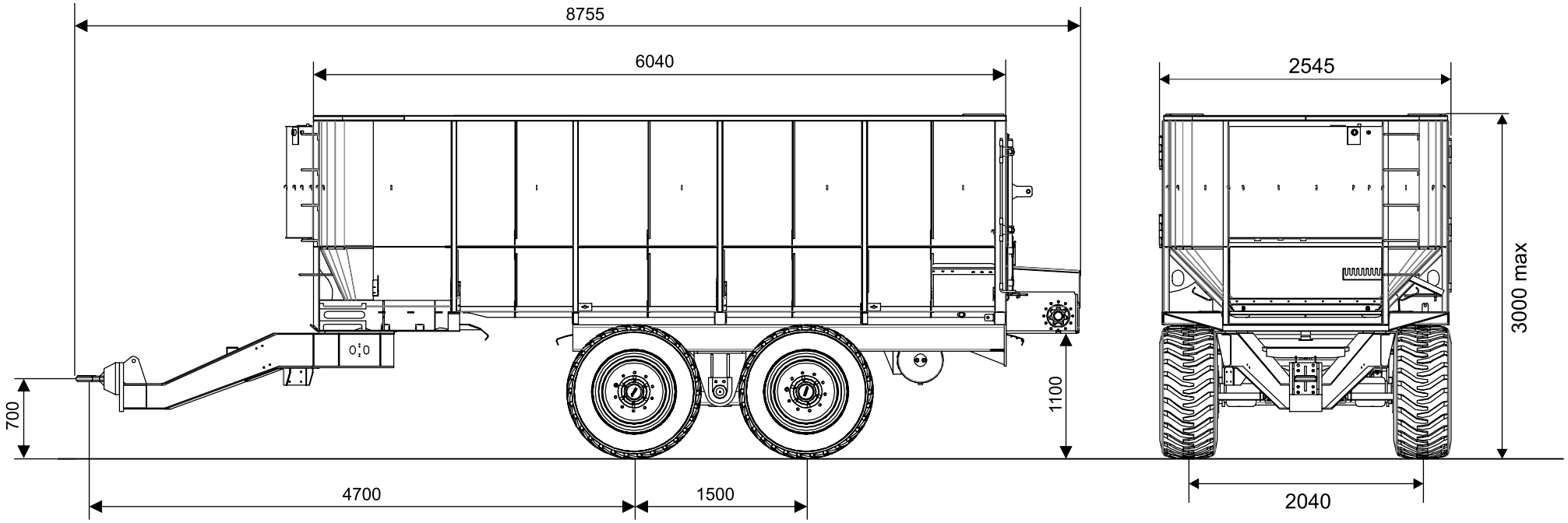

Приводной вал прицепа модели ПТ4-0000030

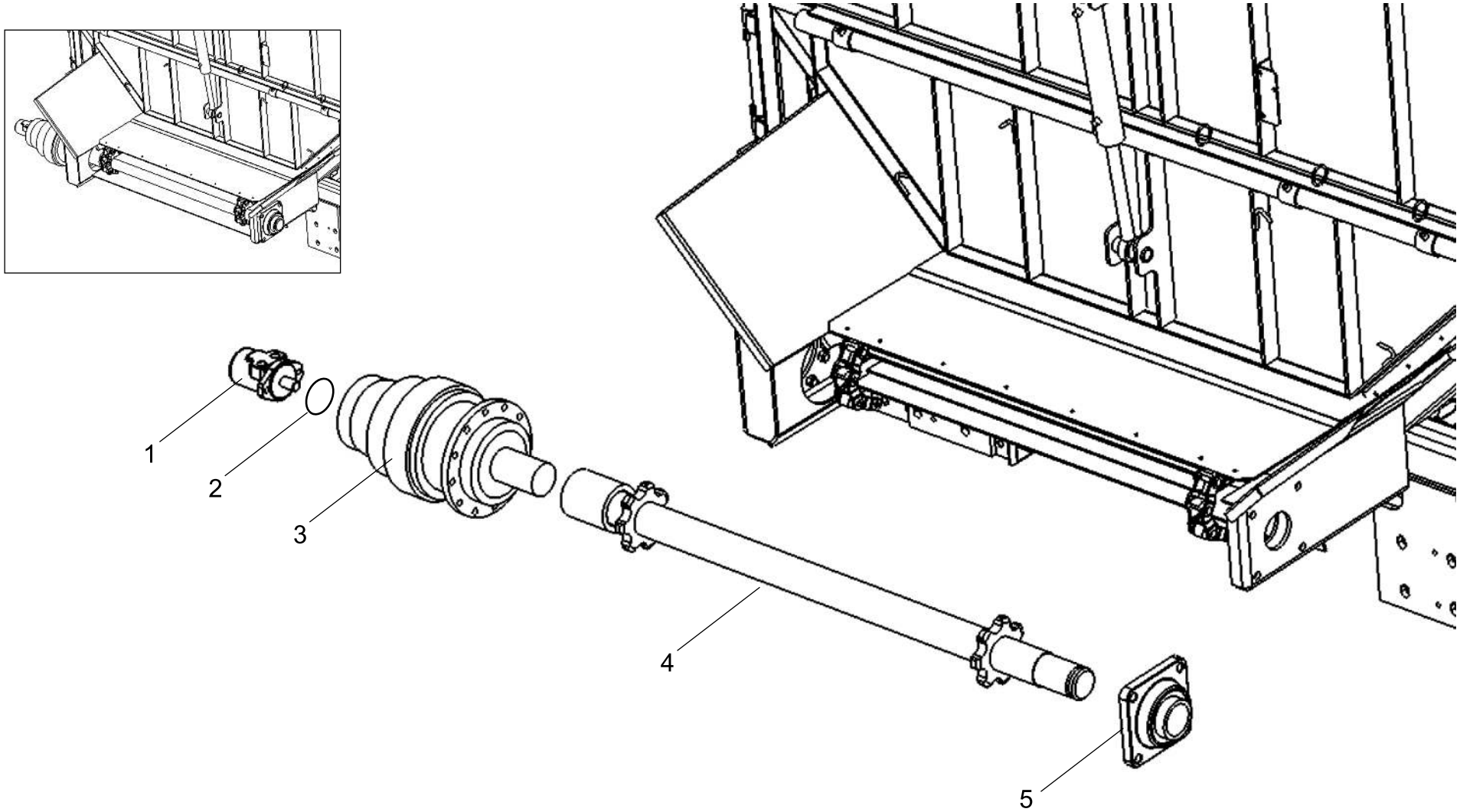

№	Номенклатурный номер	Наименование	Кол-во
1	1003571196	Гидромотор HR-C-LW-160-B4-M09-DB-001-N DL0160002	1
2	4599188094	Кольцо 084-090-36 ГОСТ 9833-73	1
3	4573312253	Редуктор ED2067/MR1/20/00 DK0C25 Penta	1
4	ПТ4-8600070	Вал приводной в сборе	1
5	4591257529	Подшипниковый узел UCF 215	1

Натяжной вал прицепа модели ПТ4-0000030

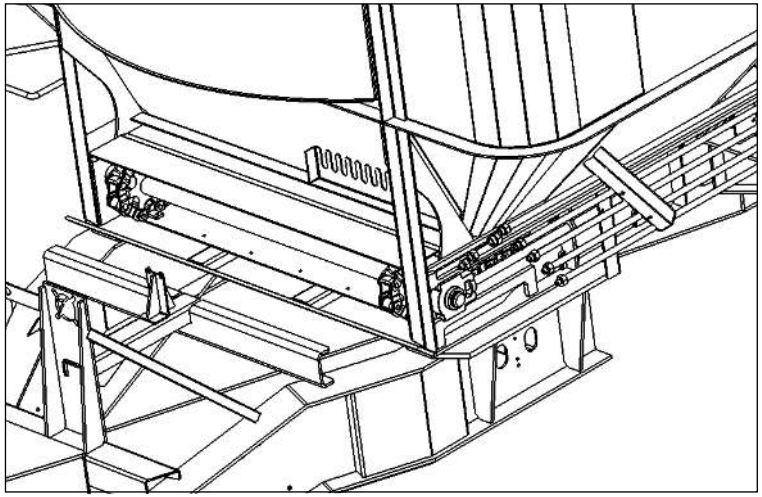

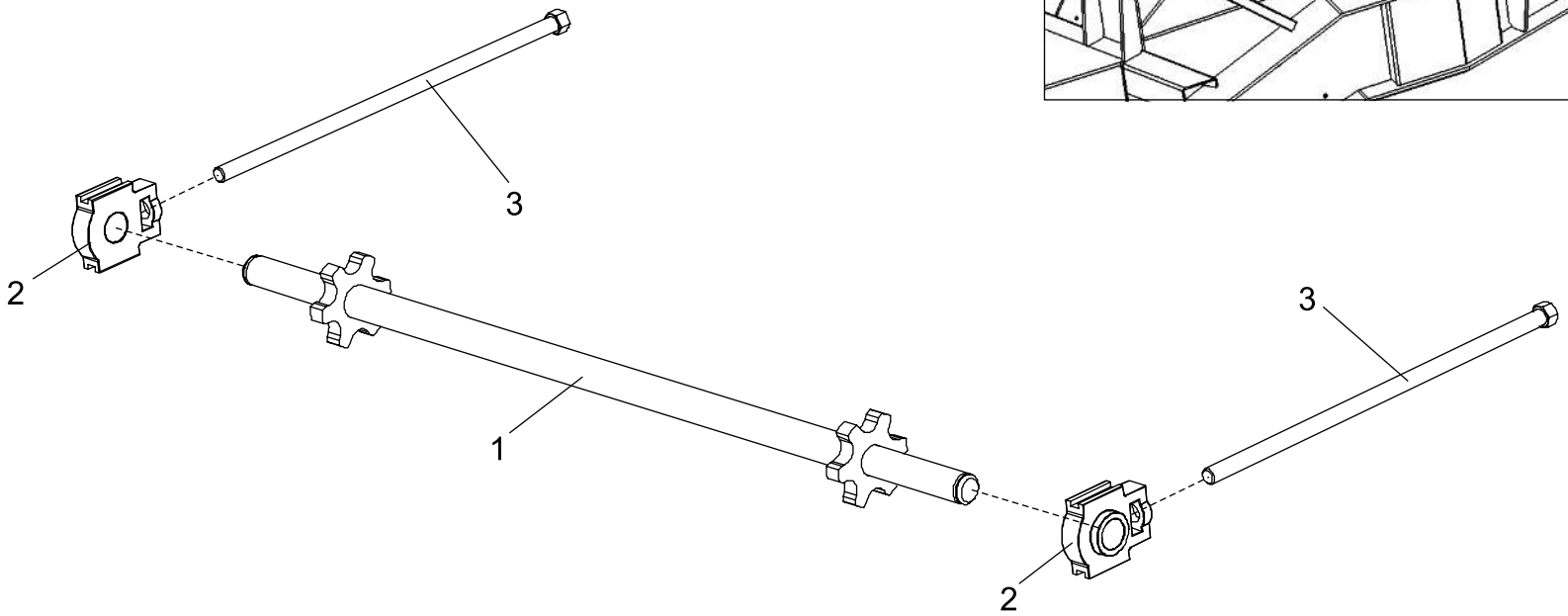

№	Номенклатурный номер	Наименование	Кол-во
1	ПТ4-8600040	Вал натяжной в сборе	1
2	4591257531	Подшипниковый узел натяжной UCT 209	2
3	95235-8600015-01	Болт в сборе	2

Сцепная петля прицепа модели ПТ4-0000030

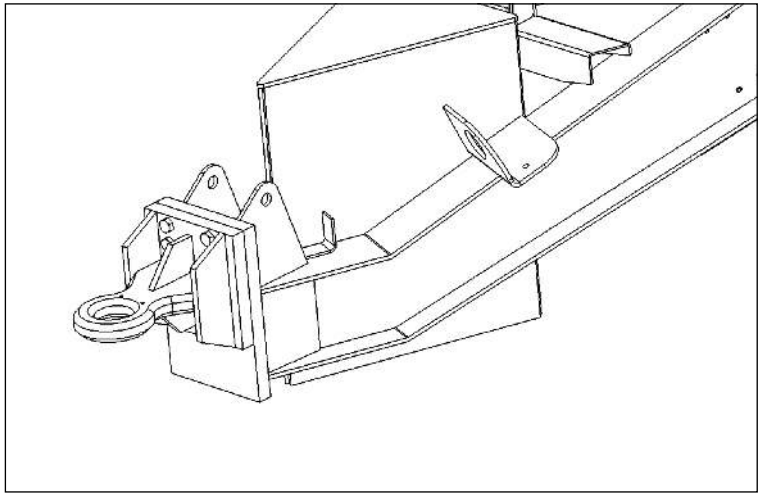

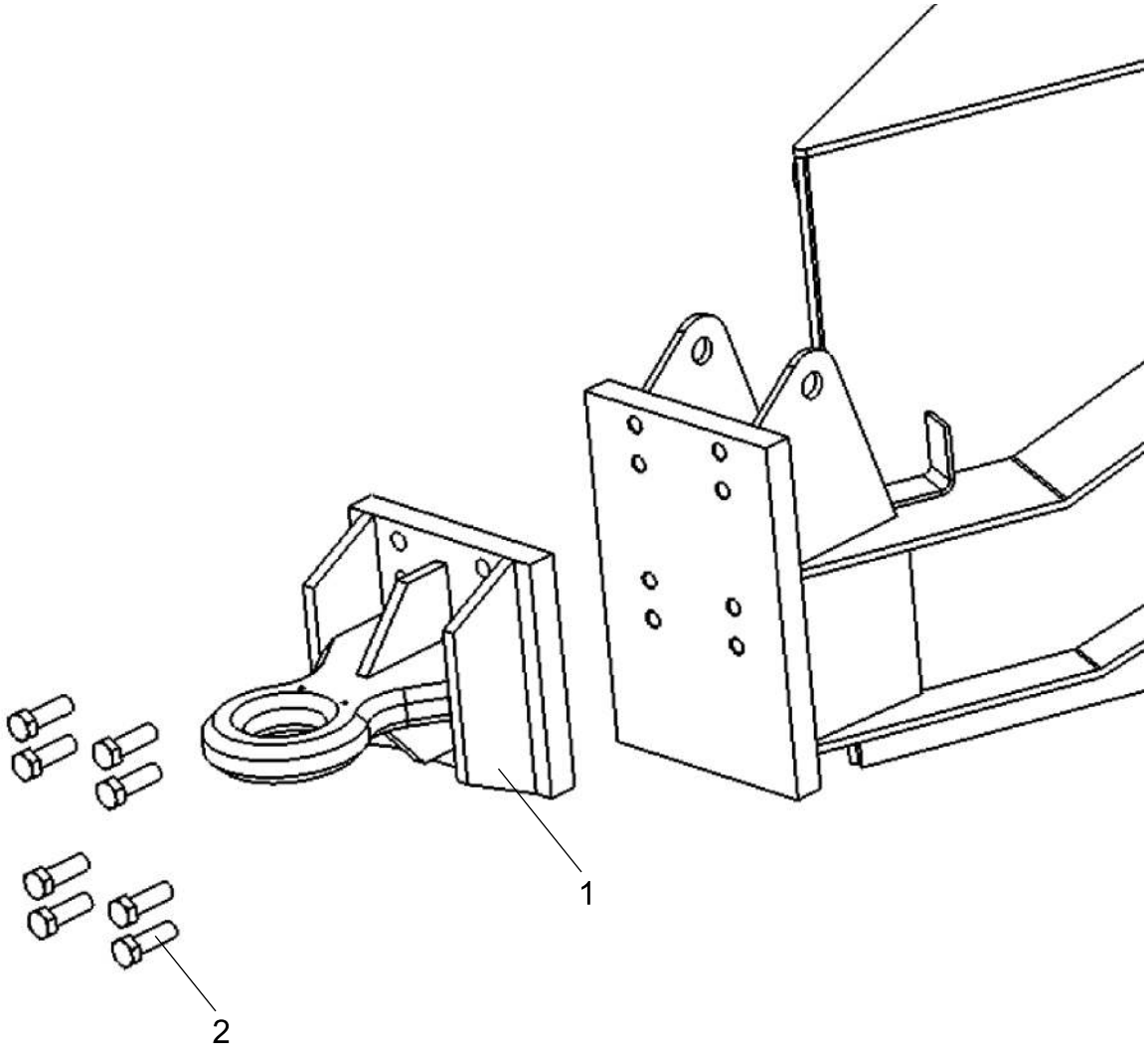

№	Номенклатурный номер	Наименование	Кол-во
1	ПТ4-2701000	Петля сцепная	1
2	1282000631	Болт М20х65, кл. прочности 10,9	8

Полотно транспортера прицепа модели ПТ4-0000030

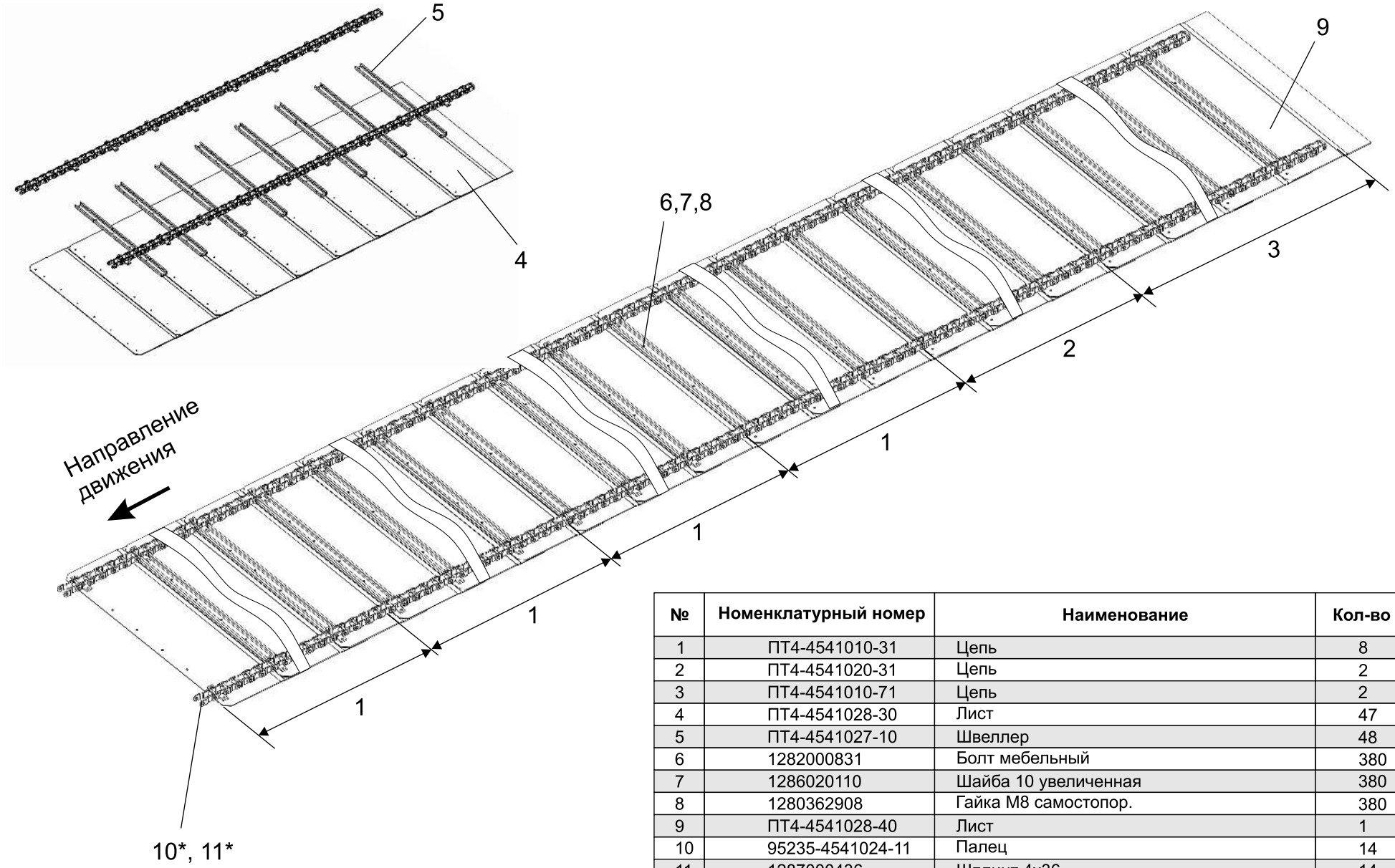

№	Номенклатурный номер	Наименование	Кол-во
1	ПТ4-4541010-31	Цепь	8
2	ПТ4-4541020-31	Цепь	2
3	ПТ4-4541010-71	Цепь	2
4	ПТ4-4541028-30	Лист	47
5	ПТ4-4541027-10	Швеллер	48
6	1282000831	Болт мебельный	380
7	1286020110	Шайба 10 увеличенная	380
8	1280362908	Гайка М8 самостопор.	380
9	ПТ4-4541028-40	Лист	1
10	95235-4541024-11	Палец	14
11	1287000436	Шплинт 4х36	14

* - позиции 10,11 применяются для стыковки конвейера.

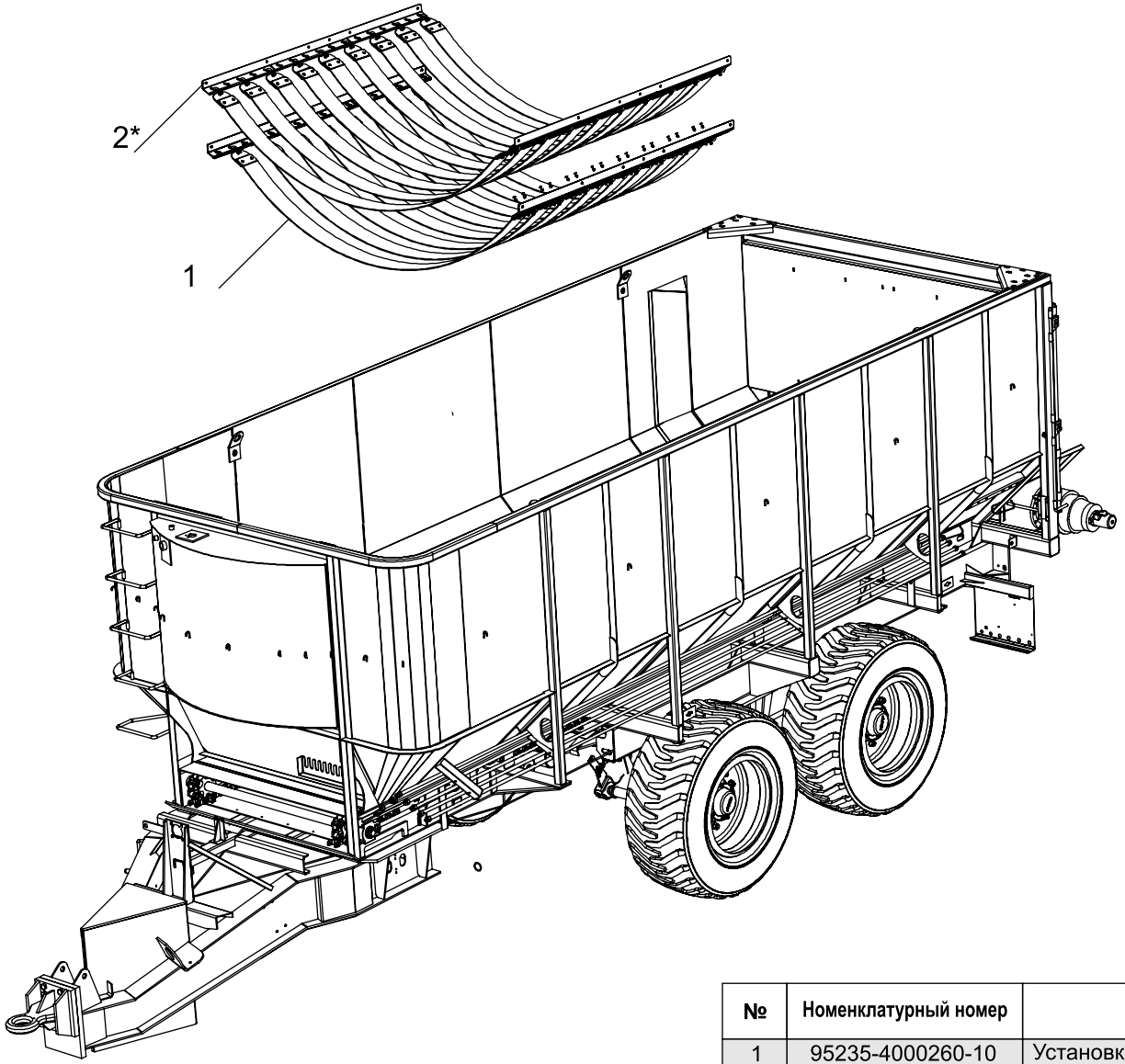

№	Номенклатурный номер	Наименование	Кол-во
1	95235-4000260-10	Установка элементов предотвращения	1
		повреждения груза	
2	95235-4000261/-01	Уголок	2

Поз. 2* устанавливается на кузов при заказе опции **ОП-ПТ4-0000001.**

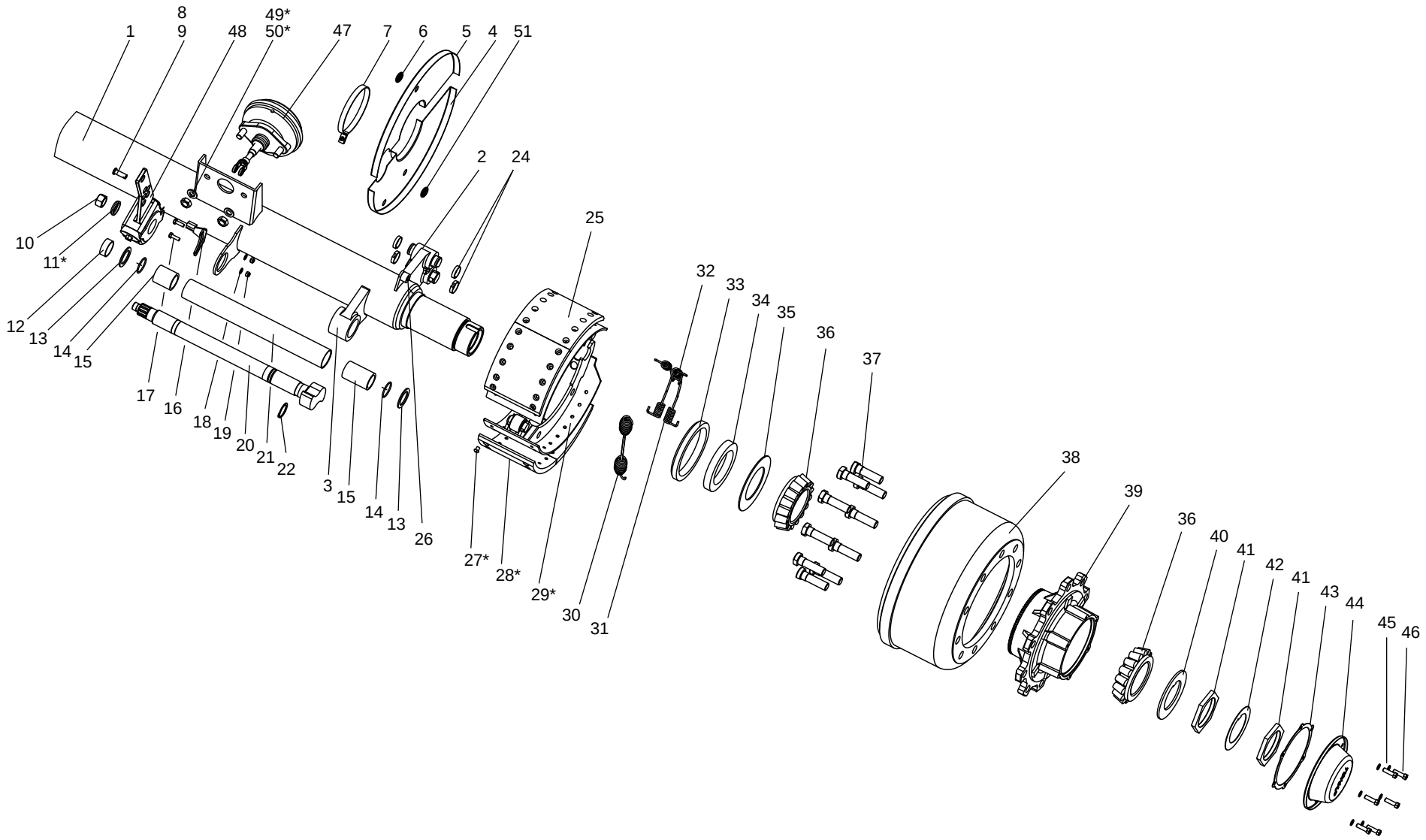

Ось прицепа

1-труба ; 2- основание суппорта; 3- головка суппорта; 4- грязезащитный щиток; 5- грязезащитный щиток;6- заглушка; 7-хомут;8- палец; 9-шплинт;10-гайка;
11- чашка;12- втулка;13- шайба;14- уплотнительное кольцо;15-фторопластовая втулка;16-Кронштейн регулятора зазора;17- болт; 18-шайба; 19- гайка; 20 -разжимной кулак;
21- труба опоры кулака;22- стопорное кольцо;24- вкладыш; 26- кронштейн датчика; 27-заклёпка; 28-тормозная накладка; 29-тормозная колодка ; 30- пружина; 31 - пружина;
32- пружина; 33- резиновая манжета; 34 - упорное кольцо; 35- шайба; 36- подшипник ступицы; 37- болт колёсный; 38-тормозной барабан; 39- ступица; 40 -упорная шайба;
41- гайка подшипников ступицы; 42-шайба стопорная; 43- прокладка; 44- крышка ступицы; 45- шайба; 46- болт;47- тормозная камера; 48- регулировочный рычаг; 49*- шайба; 50*-гайка
51-втулка резиновая.

Ось с тормозами прицепа ПТ4-0000030

ТОНАР

ПОЗ.	№ ДЕТАЛИ	НАИМЕНОВАНИЕ	КОЛ-ВО.
1	ПТ2-2912250	Ось	1
2	9042-3502250-10	Основание суппорта	2
3	2312520186	Головка суппорта	2
4	9042-3502152-10	Щит грязезащитный	2
5	9042-3502153-10	Щит грязезащитный	2
6	9042-3502194	Заглушка	4
7	4598700021	Хомут червячный 130-165	2
8*		Палец 12х40 ОСТ. 37.001.163-75	2
9*		Шплинт 4х36	2
10	2200080076	Гайка М22х1,5 03.260.14.08.0	2
11*		Чашка 03.320.11.16.1	2
12	9042-3502164	Втулка	2
13	9042-3502165	Шайба	2
14	2200080075	Кольцо резиновое 042-050-46	4
15	4573951357	Втулка 9042-3502234 фторопласт.	4
16*		Кронштейн регулятора зазора	2
17	1282000820	Болт М8х25	4
18	1286010008	Шайба 8	4
19	1280362908	Гайка М8 самостопорящ.	4
20	2200080062	Кулак разжимной L=603 мм.	1
		05.097.05.47.3	
21	9042-3502231-10	Труба ф57х3, 5мм	2
22	2200080072	Кольцо стопорное 02.5676.01.0	2
23	1284000249	Кулак разжимной L=603 мм.	1
		05.097.05.48.3	
24	2200080066	Вкладыш 03.188.02.02.0	8
25	2200080061	Колодка с накладками	4
		05.091.46.14.0	
26	4542054329	Кронштейн датчика	2
		9042-3538110	
27*		Заклёпка 02.5805.80.35	64
28*		Накладка 03.092.26.85.0	8
29*		Колодка 05.091.46.17.0	4
30	1284000144	Пружина колодок	2
		05.397.58.03.0	
31	1284000145	Пружина стяжная 03.397.33.06.0	2
32	1284000146	Пружина стяжная 03.397.33.07.0	2
33	4591257524	Манжета 1.2-150х180-1	2
34	4542054330	Кольцо упорное 9042-3104095	2
35	9042-3104027	Шайба защитная	2
36	4591254525	Подшипник 7520А- без нар. кольца	4
37	1282000015	Болт колёсный 601 В30	20
38	5320110101	Барабан тормозной EKU 4056	2

ПОЗ.	№ ДЕТАЛИ	НАИМЕНОВАНИЕ	КОЛ-ВО.
39	9042-3104015-10	Ступица	2
40	9042-3104077	Шайба упорная	2
41	4600000116	Гайка 9042-3104076	4
42	9042-3104079	Шайба стопорная	2
43	9042-3104094	Прокладка	2
44	9042-3104092	Крышка	2
45	1286020008	Шайба 8Т ГОСТ 6402-70	12
46	1282000821	Болт М8х16 ГОСТ 7805-70	12
47	5512300064	Тормозная камера Т24/30	2
48	1284000325	Регулировочный рычаг	2
49*	1286020008	Шайба 16Т ГОСТ 6402-70	4
50*	1282000821	Гайка М16х1,25	4
51	4591254282	Втулка резиновая	4

Детали поз.49* и поз.50* входят в состав Тормозной камеры поз.47
Детали поз.27*, поз.28*, поз.29* и поз.50* входят в состав Колодки с накладками поз.25
Деталь поз.11* входят в состав Кулак разжимной поз.20 и Кулак разжимной поз.23
Детали поз.8*, поз.9* и поз.16* входят в состав Регулировочный рычаг поз.48

Барабан со ступицей 9042-3104010

№	Номенклатурный номер	Наименование	Кол-во
1	5301310399	Ступица 9042-3104015	1
2	5301310403	Барабан тормозной GRANDTECH	1
3	1282000011	Болт колесный 9042-3104050	10
4	4591257523	Подшипник 7520А - кольцонаружнее	2
5	4591257525	Подшипник 7520А - без наружнего кольца	2
6*	4599122215	Гайка колесная (М22х1.5)	10

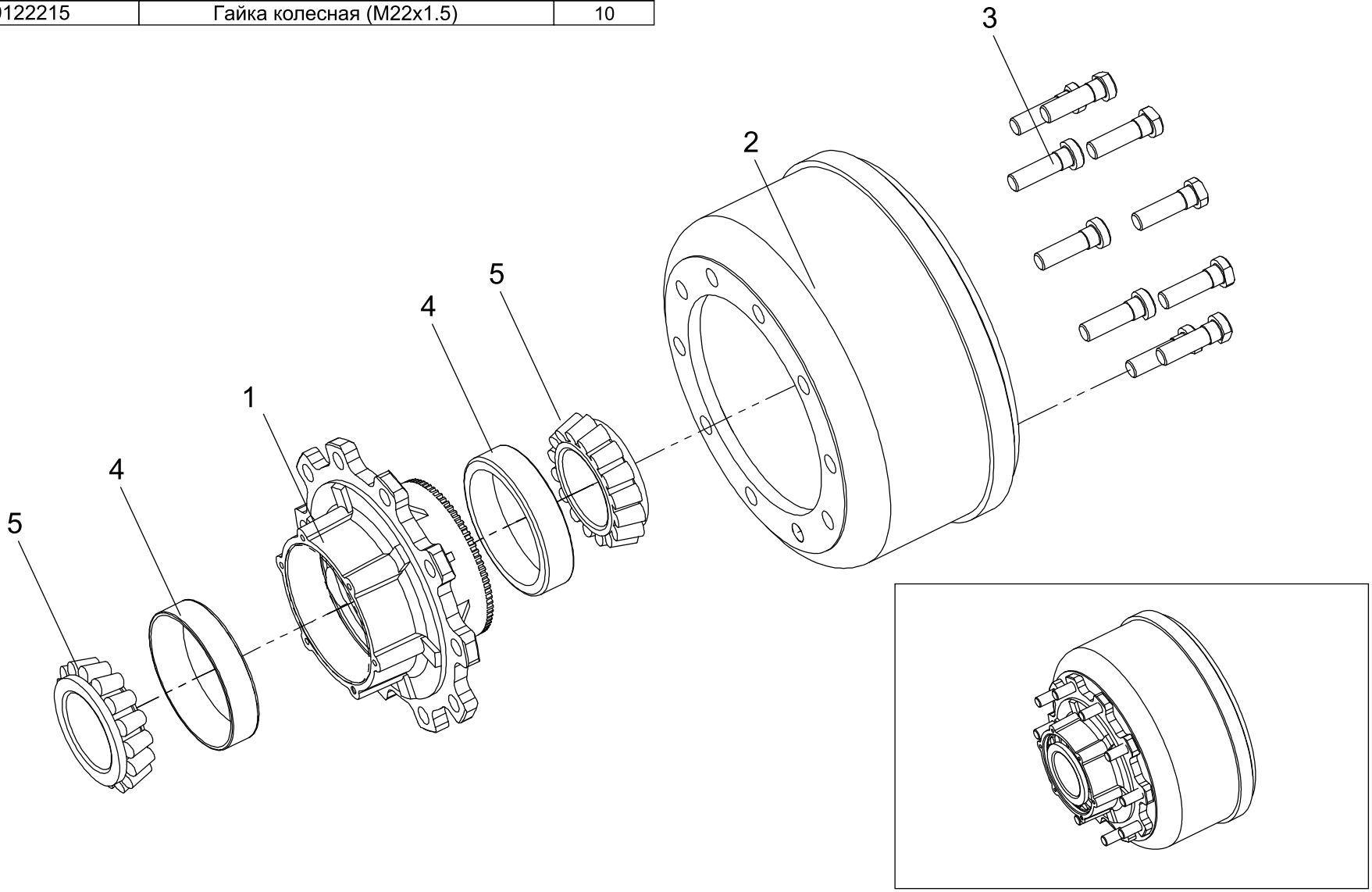

Колодка с накладками 2200080061

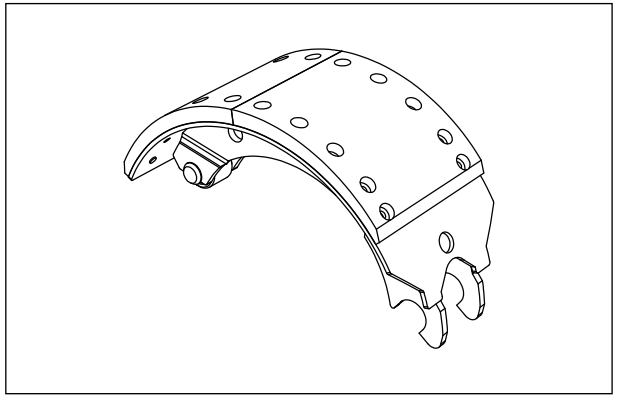

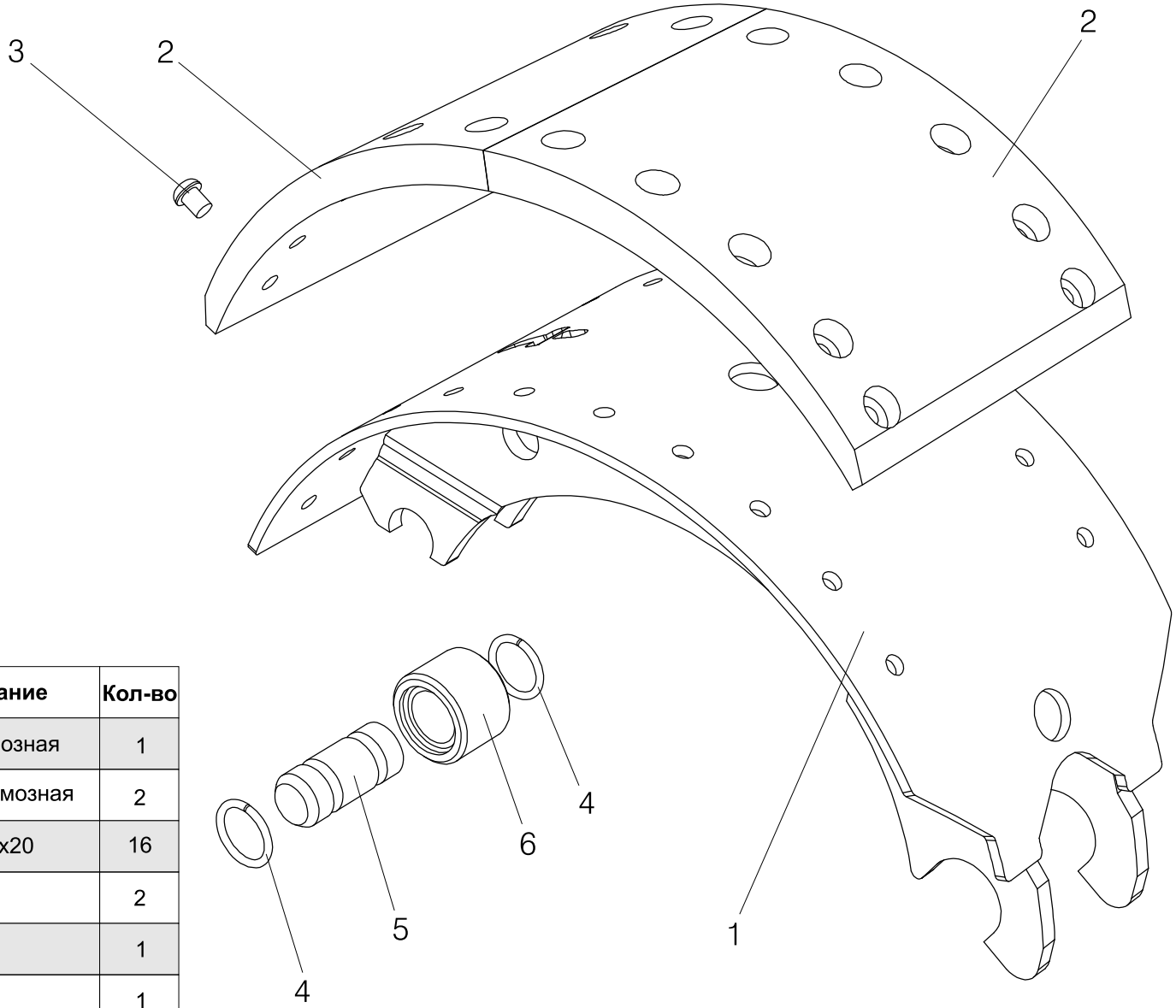

Поз.	№ Детали	Наименование	Кол-во
1	05.091.46.17.0	Колодка тормозная	1
2	03.092.26.85.0	Накладка тормозная	2
3	1285000820	Заклёпка ⌀8x20	16
4	03.310.70.15.0	Кольцо	2
5	03.084.75.24.0	Палец	1
6	05.331.44.02.0	Ролик	1

Колесо в сборе ПТ1-3107010

Поз.	№ Детали	Наименование	Кол-во
1	2521015315	Шина 500/60 R22.5	1
2	5512300172	Диск колесный R22.5x15.00	1
3	3417010503	Вентиль колеса	1

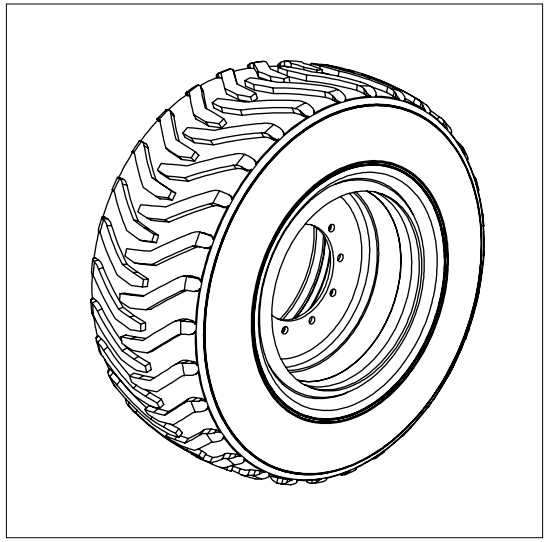

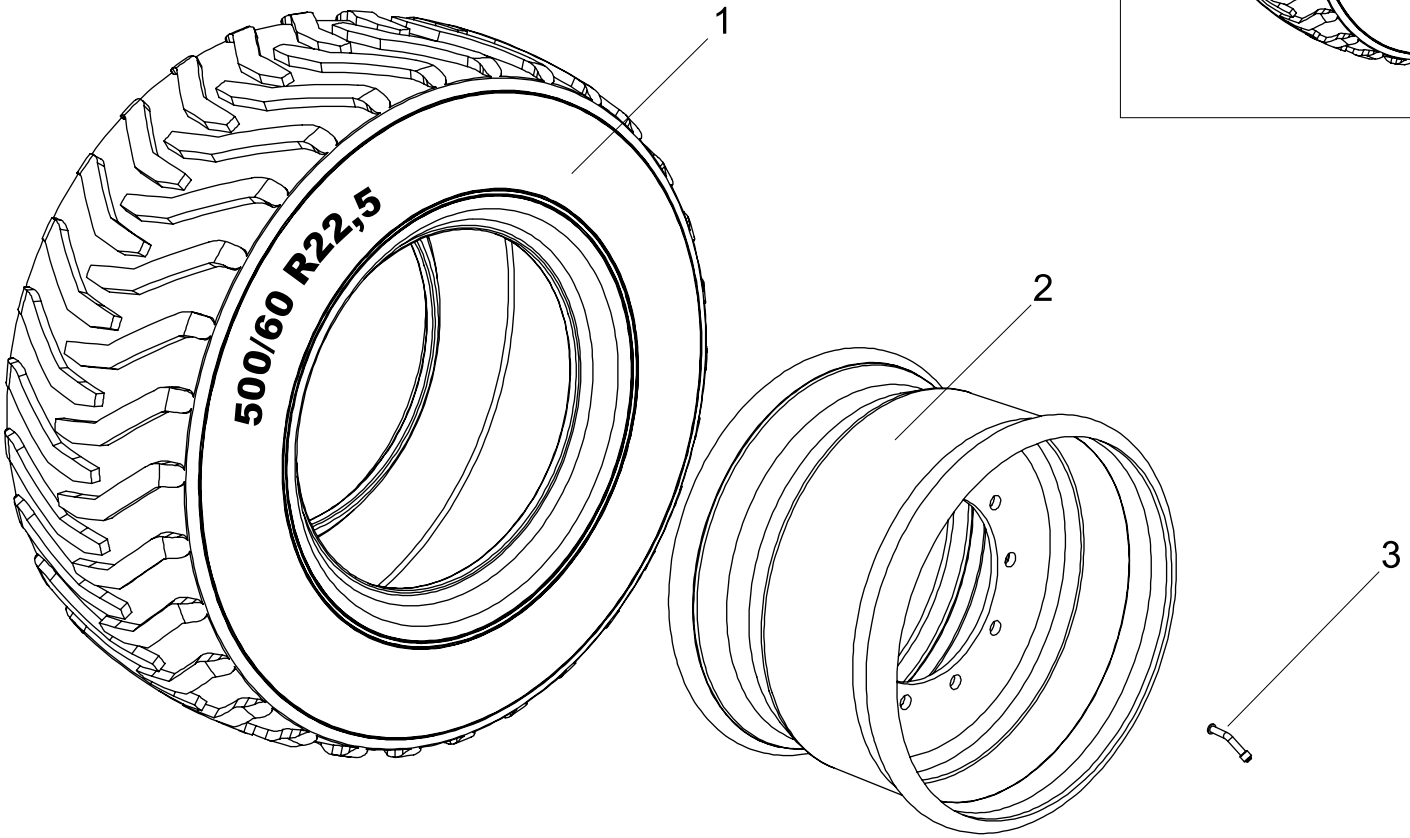

Схема принципиальная

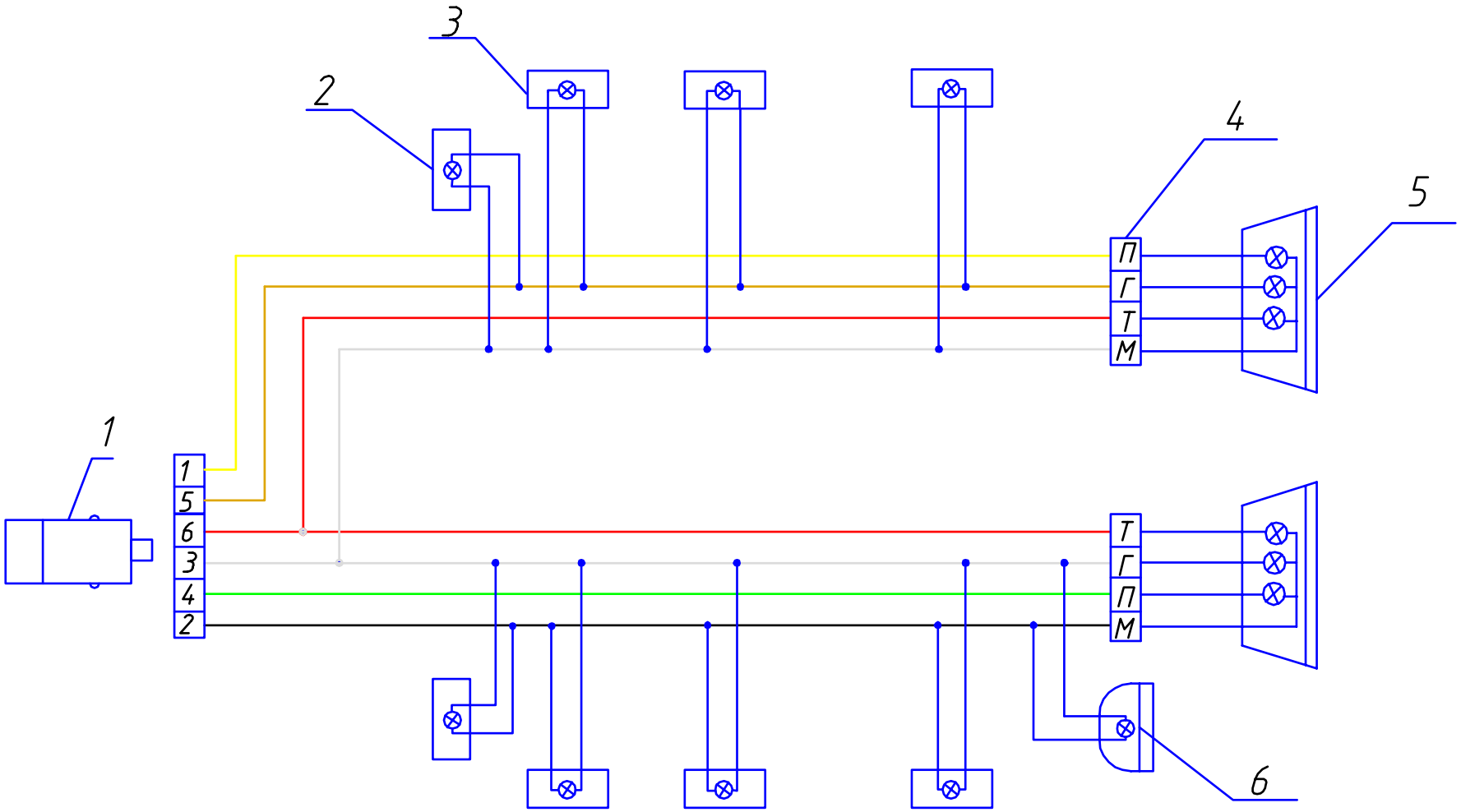

. Вилка ПС-300А3

№конт.	Назначение	Цвет
1	Левый поворот	Желтый
2	Габарит левый	черный
3	Масса	белый
4	Правый поворот	зеленый
5	Габарит правый	коричнев.
6	Сигнал торможения	красный

№	Номенклатурный номер	Наименование
1	3421313003	Вилка ПС-300 А3
2	4573640533	Фонарь переднийй габаритный ГФ1-15
3	1282000011	Фонарь боковой габаритный ГФ1-25
4	4573739014	Колодка 4-х контактная
5	4573640410	Фонарь задний ШПР 410
6	4573640999	Фонарь освещения номерного знака

ПОЗ.	№ ДЕТАЛИ	НАИМЕНОВАНИЕ	КОЛ-ВО.
1	1284000136	Клапан быстрого оттормаживания	1
		973 500 051 0, WABCO	1
2	4512935076	Клапан ускорительный 973 001 010 0, WABCO	1
3	4591191003	Головка соеденительная	1
4	4591191117	Клапан растормаживания 971 002 900 0, WABCO	1
5	1284000160	Клапан сброса конденсата №2VSM2215, SIRIT	1
6	1284000152	Баллон воздушный	1
7	5512300061	Камера тормозная Т24	2
8	5512300064	Камера тормозная Т24/30	2

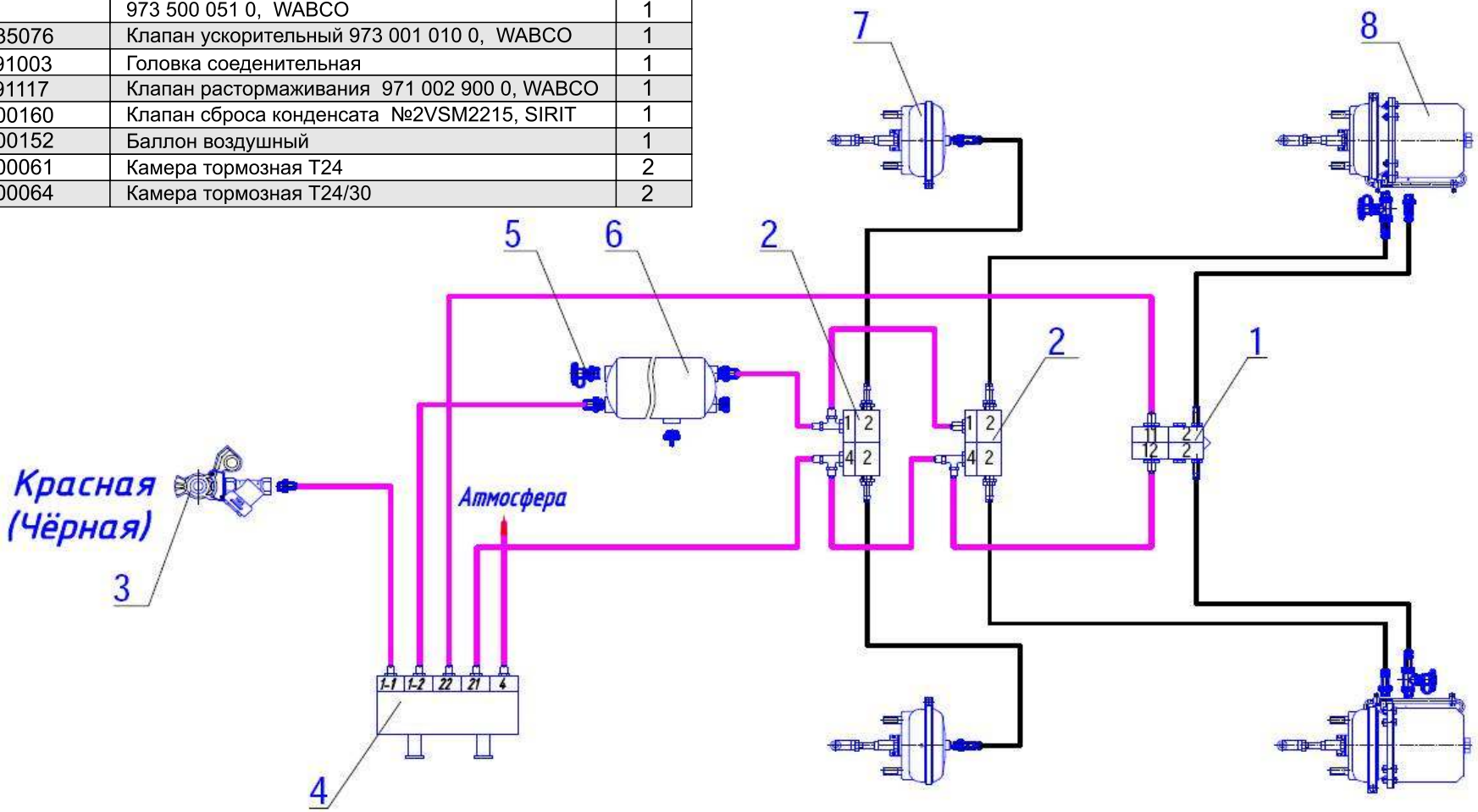

Схема пневматическая без ABS и подвески

1. Клапан быстрого оттормаживания прицепа.
2. Клапан ускорительный.
3. Соединительная головка с фильтром красная.
4. Клапан растормаживания прицепа.
5. Клапан контрольного вывода.
6. Баллон воздушный 80л.
7. Тормозная камера.
8. Тормозная камера с энергоаккумулятором.

Схема гидравлическая

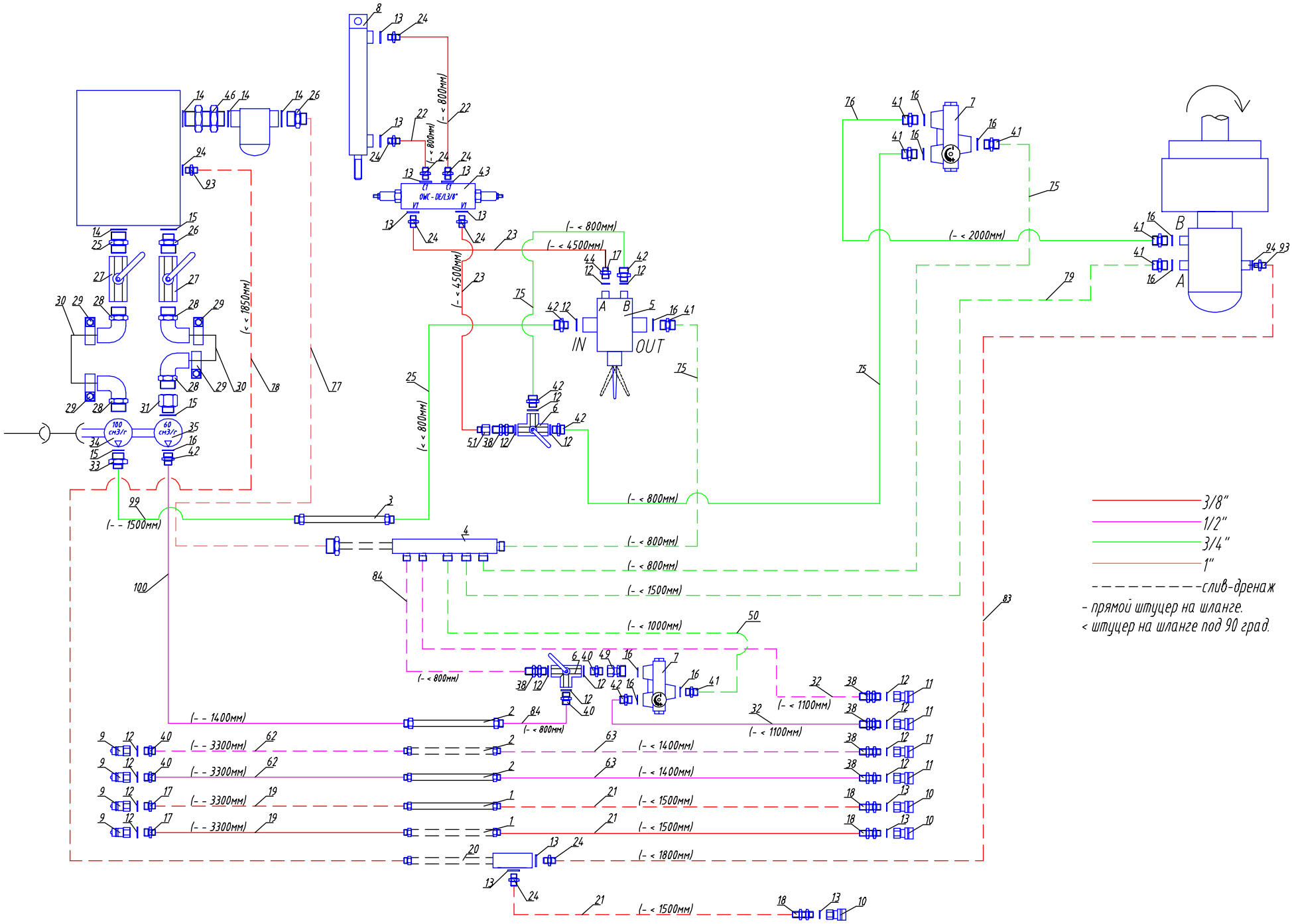

Схема гидравлическая

ТОНАР

№	Номенклатурный номер	Наименование	Кол-во
1	ПТ4-8600085	Труба ф18х3 с штуцерами G3/8”	2
2	ПТ4-8600080	Труба ф18х3 с штуцерами G1/2”	3
3	ПТ4-8600090	Труба ф22х2 с штуцерами G3/4”	1
4	6428-2800110-10	Балка поперечная	1
5	5320123534	Клапан распределительный	1
6	4563000038	Кран шаровой трехходовой G1/2"(F)	2
7	4591191031	Регулятор производительности	2
8	ПТ4-8600028	Цилиндр 2-х ходовой 63х32х250	1
9	4599160016	БРС G1/2"(F)	4
10	2332910407	БРС G3/8" (F), SKM 10 IR 3	3
11	4599160018	БРС G1/2"(F), SKM 13 IR 3	4
12	4599188001	Кольцо с манжетой G1/2"	18
13	4599188002	Кольцо с манжетой G3/8"	8
14	4599188005	Кольцо с манжетой G1 1/4" K-DSZ 20	7
15	4599188004	Кольцо с манжетой G1" K-DSZ 16	3
16	2332910386	Шайба с манжетой G3/4"	11
17	2332910240	Штуцер G3/8"(M)-G1/2"(M)	5
18	2332910237	Штуцер проходной с гайкой G3/8”	5
19	5511860842	РВД 97461-8600073-14 6М4К+G3/8",	
		с фитингами G3/8" L=3300мм	2
20	ПТ4-8600120-30	Труба с коллектором	1
21	3449612541	РВД 97461-8600078-02 6М4К+G3/8",	
		с фитингами G3/8" 90град. L=1500мм	3
22	5511860834	РВД 97461-8600078-05 6М4К+G3/8",	
		с фитингами G3/8"90град. -G3/8" L=800мм	2
23	5511860833	РВД 97461-8600078-04 6М4К+G3/8",	
		с фитингами G3/8"90град. -G3/8" L=4500мм	2
24	2332911325	Штуцер G3/8"(M) - G3/8”	8
25	2332910125	Переходник G1 1/4"-G1 1/4"M/M”	1
26	2332912101	Переходник G1" M-G1 1/4”	2
27	2332910126	Кран G1 1/4"D408G01140001	2
28	2332910128	Переходник G1 1/4"-90 град.	4
29	2332910130	Хомут D622000501	4
30	2332910131	Рукав ф51мм D74000051F001	1
31	2332910178	Переходник G1 1/4"	1
32	5511860832	РВД 9523-8600012-08 8М4К+G1/2"L=1100мм	2
33	2332910123	Переходник G1"M-G3/4"M	1
34	2332911295	Насос 100CC Y110011014502	1
35	2332911296	Насос 65CC Y106511005601	1
37	2332912001	Переходник зубчатый DK0C23G1/2"(F)	1

№	Номенклатурный номер	Наименование	Кол-во
38	2332910241	Штуцер проходной с гайкой G1/2”	6
39	1286020110	Шайба 10 увеличенная DIN 9021	4
40	2332910243	Штуцер G1/2"(M)-G1/2”	4
41	2332910390	Штуцер G3/4" (M)-G3/4”	7
42	2332910242	Штуцер G1/2"(M)-G3/4”	5
43	4512935080	Клапан OVERCENTER OWC-DE/L 38 G3/8"	1
44	2332910299	Штуцер G3/8" (M) - G3/4”	1
45	3781012012	Фильтр масляный обратный OMT CS 15 BN	1
46	2332912022	Штуцер проходной с гайкой G1 1/4"	1
49	2332911275	Переходник G1/2"(F)-G3/4”	1
50	5511860935	РВД 9523-8600062-01 12М4К+G3/4"L=1000мм	1
51	2332912100	Переходник G1/2" F-G3/8"	1
62	5511860937	РВД 9523-8600011-03 8М4К+G1/2"L=3300мм	2
63	5511860900	РВД 9523-8600012 8М4К+G1/2" L=1400мм	2
75	5511860826	РВД 9523-8600062-06, L=800мм	5
76	5511860934	РВД 9523-8600062-01 12М4К+G3/4"L=2000мм	1
77	5511860953	РВД ПТ4-8600051 L=1950мм 16М3К G1”	1
78	3449612598	РВД 2SN ф8мм, L=1850мм BSP G3/8 “	1
79	5511860922	РВД 9523-8600062,12М4К+G3/4"L=1500мм	1
83	5511860812	РВД 97461-8600073-10 6М4К+G3/8"L=2350 мм	1
84	5511860820	РВД 9523-8600012-04, L=800мм	2
99	5511860919	РВД 9523-8600061, 12М4К+G3/4"L=1500мм	1
100	5511860905	РВД 9523-8600011-01 8М4К+G1/2"L=1400мм	1

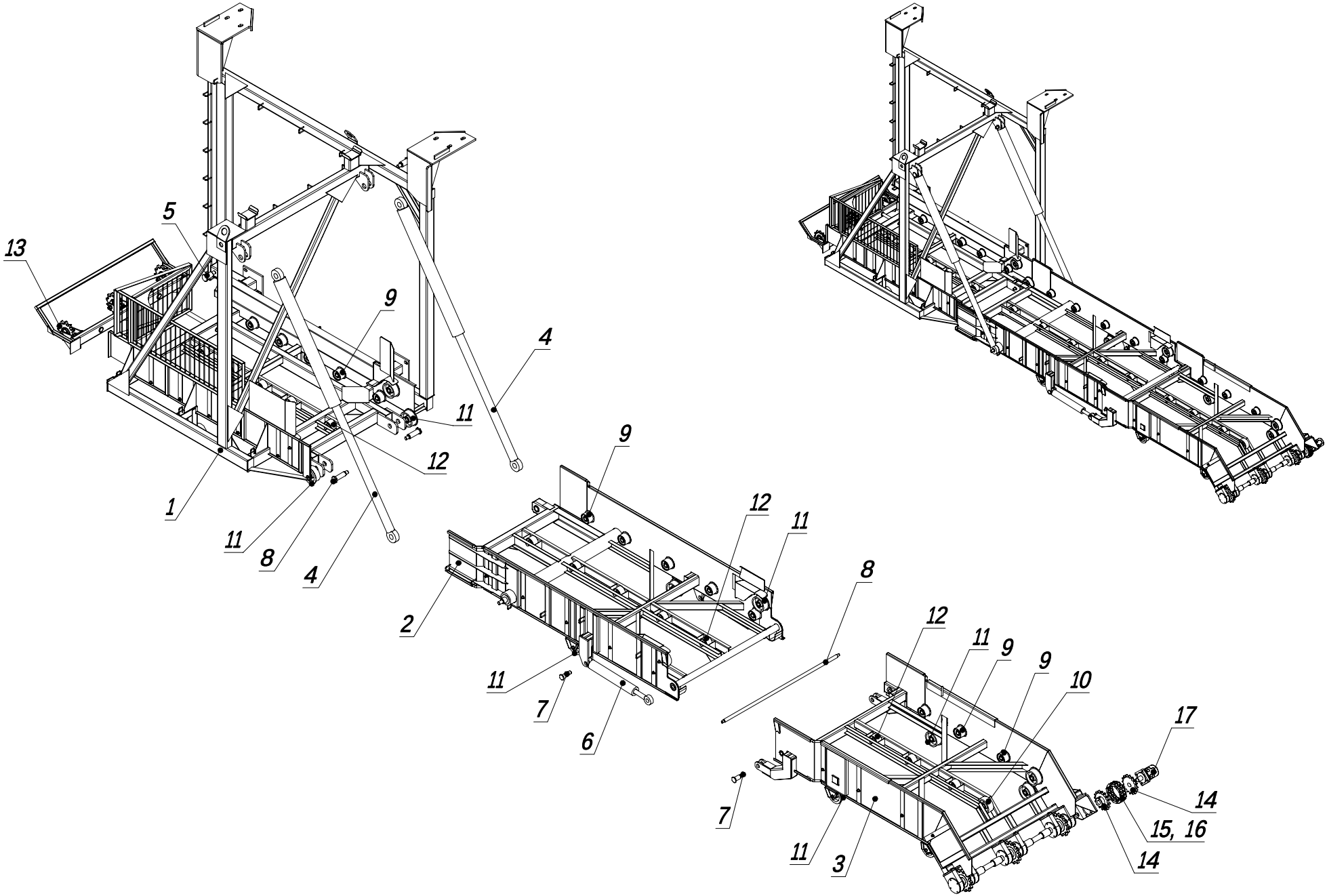
13
5
9
4
11
12
1
11
8
4
9
12
11
2
11
7
6
8
12
11
9
9
10
17
14
15, 16
14
7
11
3

Вертикальный транспортер

ТОНАР

№	Номенклатурный номер	Наименование	Кол-во
1	P01141-1	Основание	1
2	P01141-2	Рама средняя	1
3	P01141-3	Рама концевая	1
4	1003570298	Гидроцилиндр Ц16Д-80	2
5	P01135-30	Ось	2
6	1003570297	Гидроцилиндр Ц16Д-60	2
7	P01135-31	Ось	2
8	P01135-26	Ось	2
9	P01135-12	Ролик поддерживающий боковой в сборе	26
10	P01135-11	Ролик отклоняющий в сборе	1
11	P01135-10	Ролик отклоняющий в сборе	14
12	P01135-13	Ролик поддерживающий средний в сборе	13
13	P01135-9	Звездочка натяжная в сборе	3
14	8390161139	Звездочка ф130,2мм ПП-10.11-1	2
15	4563000750	Цепь двухрядная ПР-25,4-6000	1
16	4591191331	Звено соединительное С-2ПР-25,4-6000	1
17	1003571195	Гидромотор HRS-LW 250	1

Балка натяжных звездочек

№	Номенклатурный номер	Наименование	Кол-во
1	P01141-8	Балка натяжных звездочек	1
2	P01135-9	Звездочка натяжная в сборе	3
3	P01135-32	Ось	3
4	1286010016	Гидроцилиндр Шайба 16 ГОСТ11371-78	3
5	1283000116	Гайка М16 самостопорящаяся	3

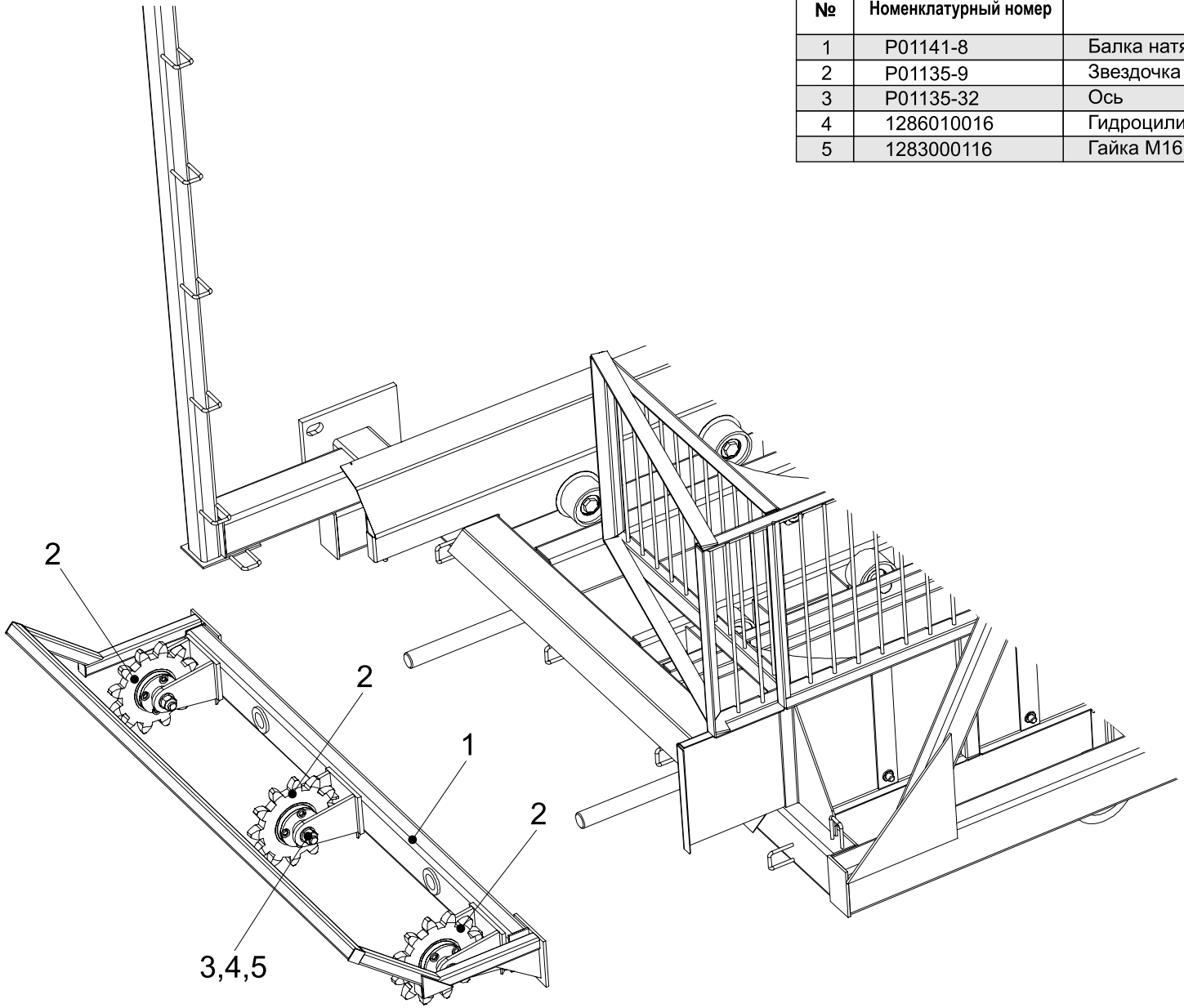

Вал приводной

№	Номенклатурный номер	Наименование	Кол-во
1	P01135-4	Звездочка приводная в сборе	1
2	P01135-6	Звездочка приводная в сборе	2
3	P01141-5-2	Вал	2
4	P01135-5-1	Втулка	4

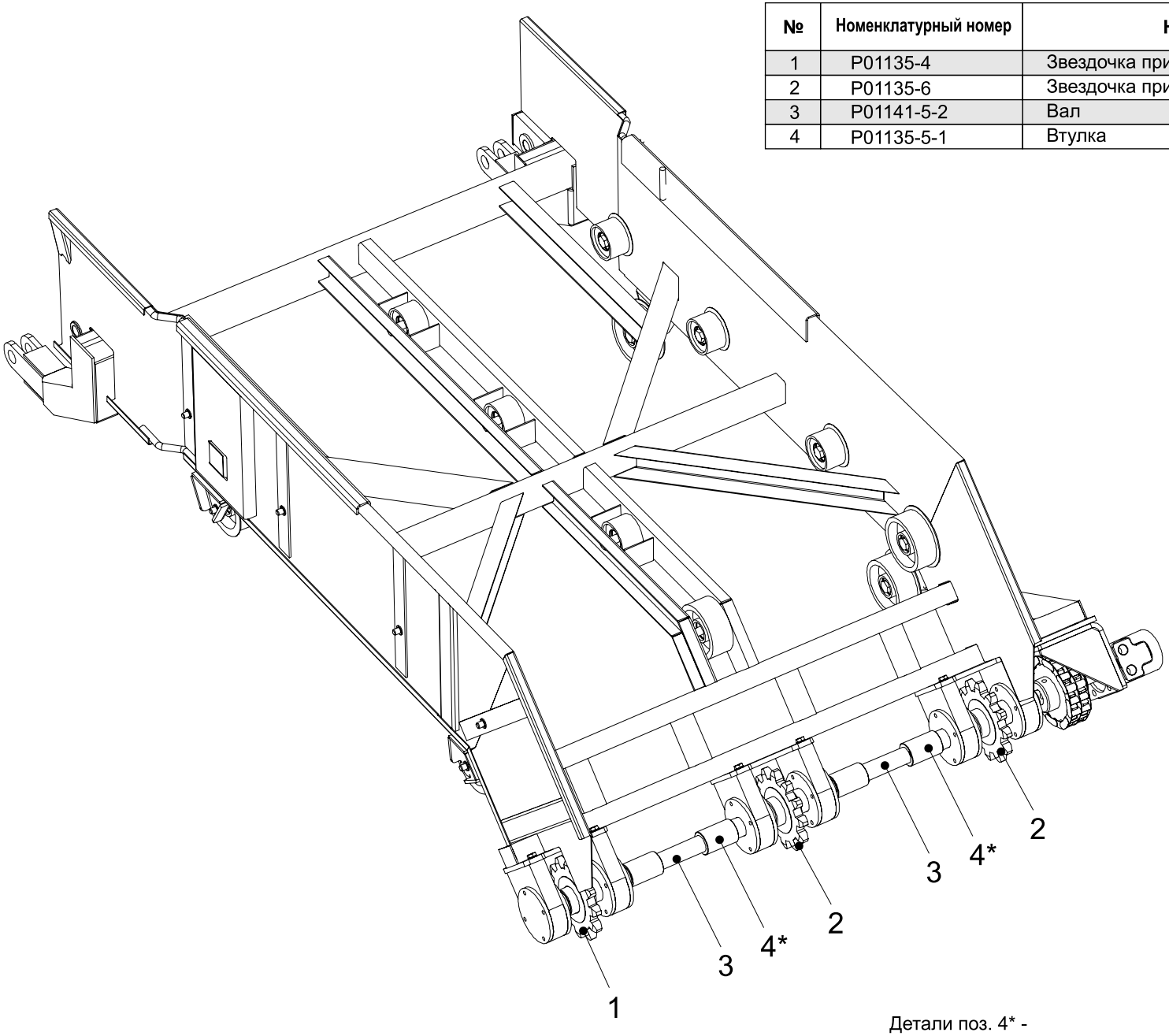

Детали поз. 4* -

Полотно транспортерное P01141-17

№	Номенклатурный номер	Наименование	Кол-во
1	P01141-17	Полотно транспортерное в сборе	1
3*	P01135-23-6	Ось	15
4*	1283000032	Шплинт 3,2x16 ГОСТ 397-79	30

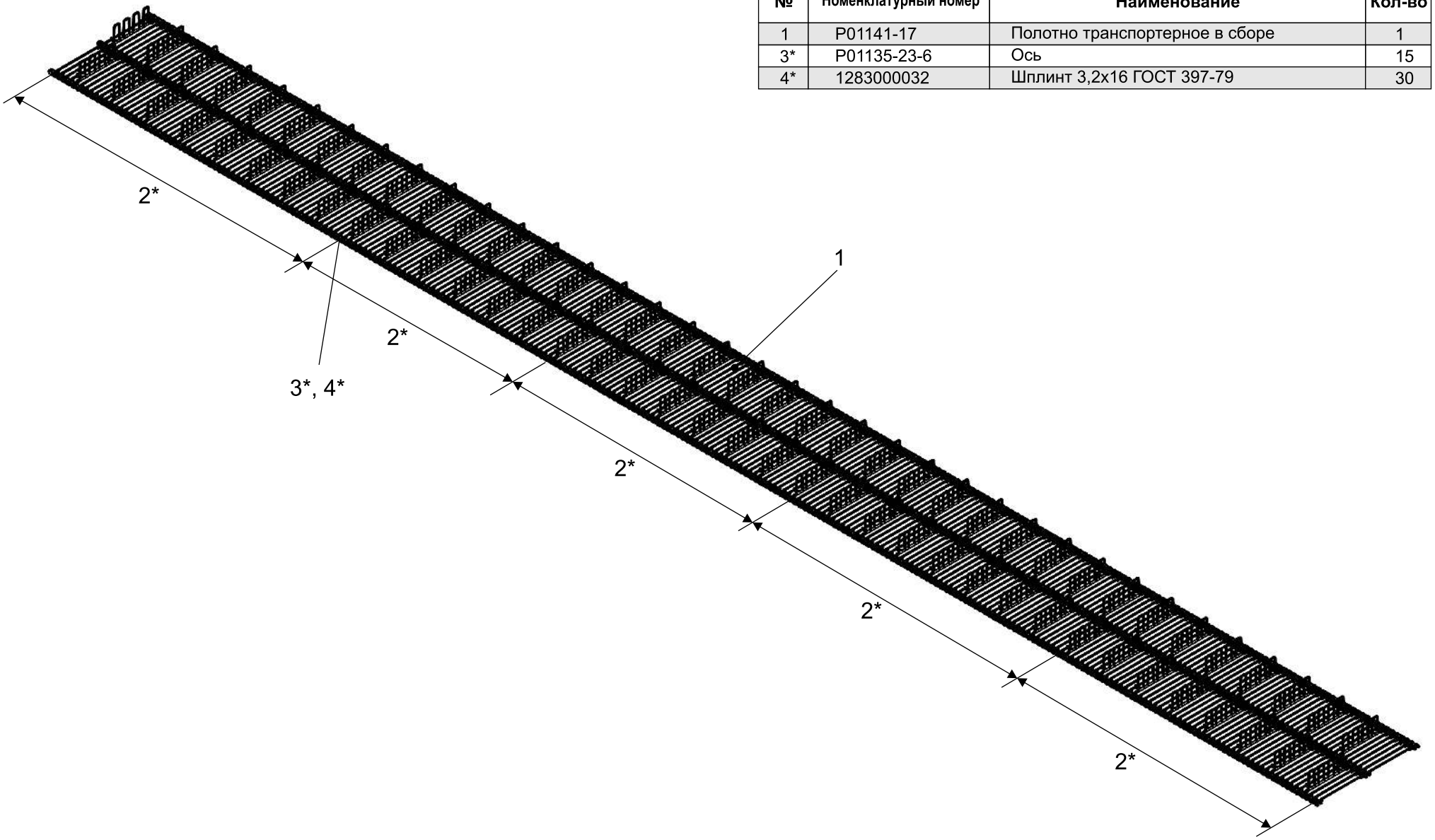

* - позиции 3 и 4 применяются для стыковки конвейера.

Полотно транспортера состоит из 5-ти взаимозаменяемых частей (поз. 2*)

Схема гидравлическая ВТ1

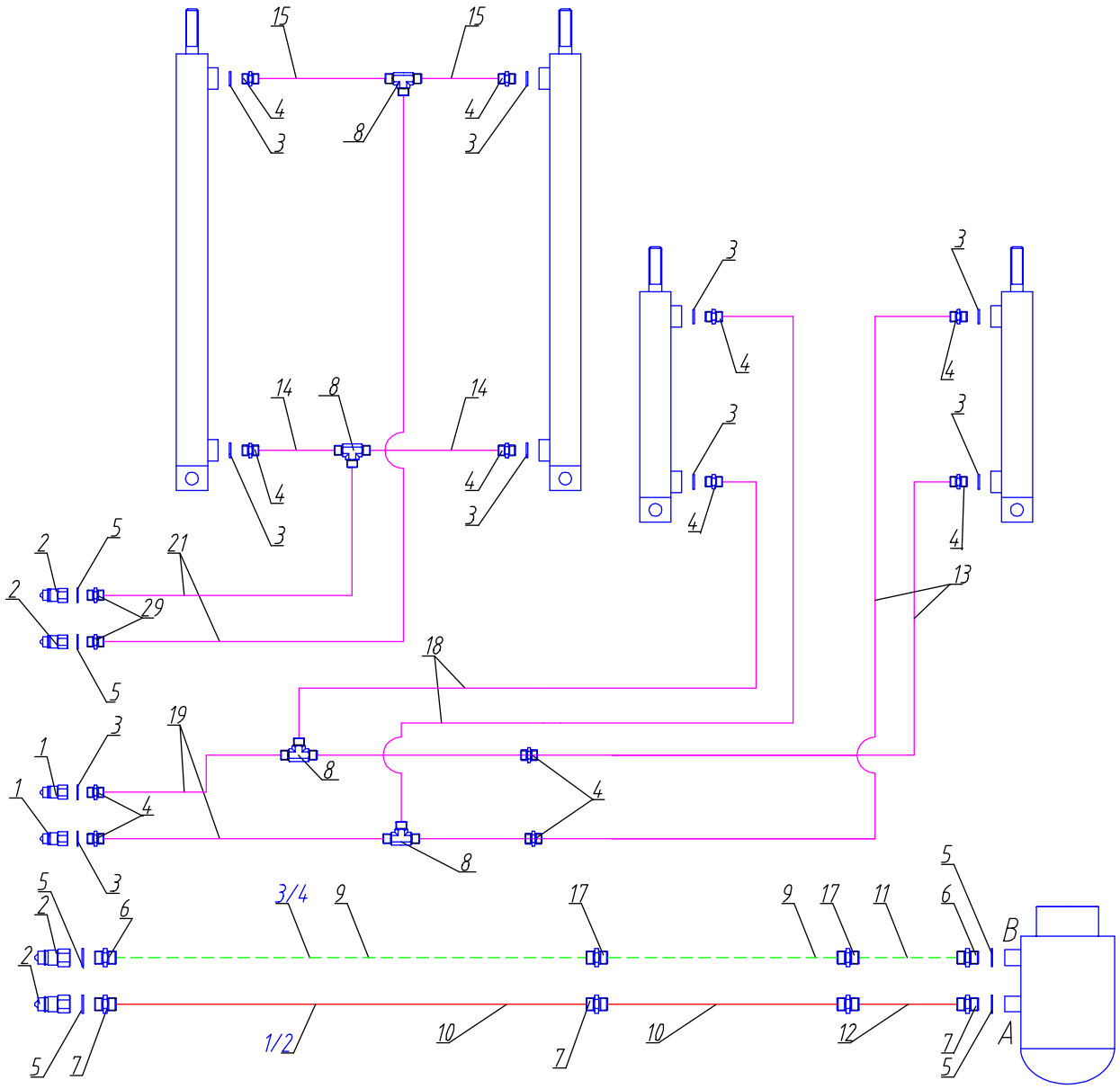

- нагнетание масла
- слив масла

1. Минимальные радиусы гибов шлангов: для 3/4"-120мм, для 3/8"-80мм.
2. После установки шлангов закрепить их к прутку Ø8 (на раме) пластиковыми хомутами-стяжками с шагом не более 200мм.

Схема гидравлическая BT1

№	Номенклатурный номер	Наименование	Кол-во
1	2332910408	БРС G3/8" (F), SKM 10 IR 3 (папа)	2
2	4599160016	БРС G1/2"(F), SKS 13 IR 3 (папа)	4
3	4599188002	Кольцо с манжетой G3/8”	10
4	2332911325	Штуцер G3/8"(M) - G3/8”	10
5	4599188001	Кольцо с манжетой G1/2"	6
6	2332910242	Штуцер G1/2"(M)-G3/4”	2
7	2332910243	Штуцер G1/2"(M)-G1/2”	4
8	2332911269	Тройник G3/8”	4
9	5511870005	РНД 3 TE12 G3/4" L=3300мм	2
10	5511860937	РВД 9523-8600011-03 G1/2” L=3300 мм.	2
11	5511870002	РНД 3 TE12 G3/4" L=500мм	1
12	5511860904	РВД 9523-8600011 8М4К+G1/2" L=500мм	2
13	5511860299	РВД P01141-86 L=5500мм	2
14	5511860837	РВД 97461-8600078-08 6М4К+G3/8”	2
15	5511860834	РВД 97461-8600078-05 6М4К+G3/8”	2
17	2332910390	Штуцер G3/4" (M)-G3/4”	2
18	5511860833	РВД 97461-8600078-04 6М4К+G3/8”	2
19	3449612537	РВД 97461-8600073-11 6М4К+G3/8" L=0,8м	2
21	5511860298	РВД P01141-86-1 L=4200мм	2